VIDEX

LED CEILING LIGHT CLF06

With fan

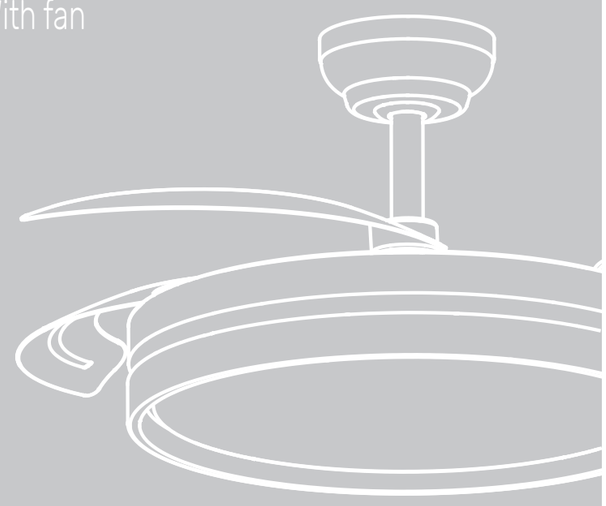

www.videx.ua
www.videx.com.pl

USER MANUAL

(UA) Посібник користувача (SK) Návod na obsluhu (BG) Упътване (LV) Lietotāja rokasgrāmata
(PL) Instrukcja obsługi (HU) Felhasználói Útmutató (GR) Εγχειρίδιο χρήστη (EE) Kasutusjuhend
(CZ) Uživatelský manuál (RO) Manualul utilizatorului (LT) Vartotojo instrukcija

TECHNICAL DATA AND SYMBOLS [P]

INDEX	P1	P2 Pon [W]	P3 ellipse MacAdam	P4 [lm]	P5 [lm] Φ 360° use	P6 Ei	P7
VL-CLF06-60CW	AC220-240V 50/60Hz	60W (max)	3000K 4200K 6000K	5400Lm (max)	7800Lm (max)	E	300mA (max)
VL-CLF06-60CB							

P8 cos φ1 ≥ 0.9	P9 CRI Ra ≥ 90	P10 140°	P11 30 000 h	P12 ON OFF 20 000	P13 No Flicker	P14 <1 sec. ON
P15 0,5 m	P16	P17	P18	P19	P20 < 15 m²	P21 DC Motor
P22	P23	P24 min.	P25	P26	P27	P28 IP20
P29	P30 3.98 Kg	P31 ø1067x353 mm	P32 t°C -20 +45			

BOX CONTENTS [B]

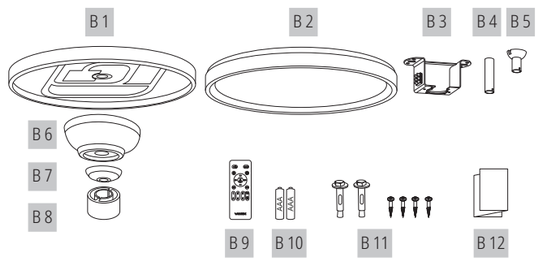

INSTALLATION / MOUNTING [M]

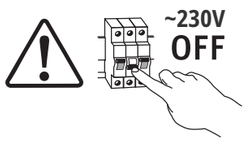

[MA] INSTALLATION PREPARATION

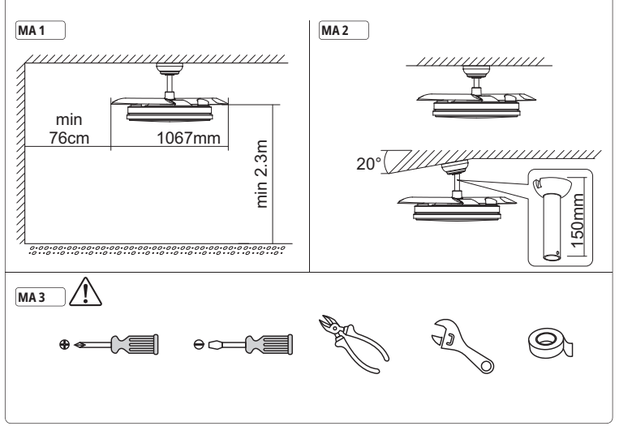

[MB] INSTALLING THE HANGER BRACKET

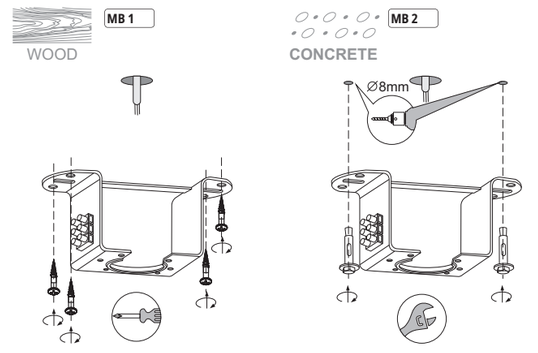

[MC] DOWNROD ASSEMBLY (OPTIONAL)

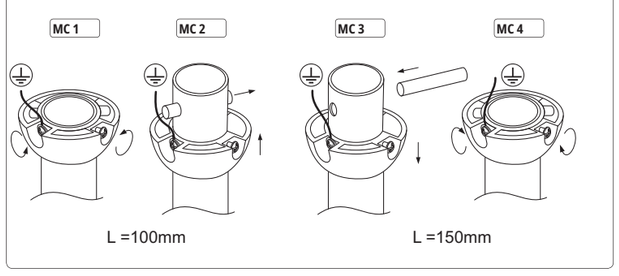

(EN) Not included (UA) Не входить (PL) Nie wliczone (CZ) Není v ceně (SK) Nezahŕňa (HU) Nem tartalmazza (RO) Nu este inclus (BG) Които не са включени (GR) Δεν περιλαμβάνονται (LT) Neįtrauktos (LV) Nav iekļauts (EE) Ei sisalda

(EN) Detailed information in multilingual section. (UA) Детальна інформація наведена у багатомовному розділі. (PL) Szczegółowe informacje znajdują się w części wielojęzycznej. (CZ) Podrobné informace naleznete ve vícejazyčné části. (SK) Podrobné informácie nájdete vo viacjazyčnej časti. (HU) Részletes információk a többnyelvű részben találhatók. (RO) Informații detaliate se găsesc în secțiunea multilingvă. (BG) Подробна информация е налична в многоезичния раздел. (GR) Λεπτομερείς πληροφορίες στο πολύγλωσσο τμήμα. (LT) Išsami informacija pateikta daugiakalbiame skyriuje. (LV) Detalizēta informācija pieejama daudzvalodu sadaļā. (EE) Üksikasjalik teave on esitatud mitmekeelses jaotises.

[MD] HANGING THE FAN

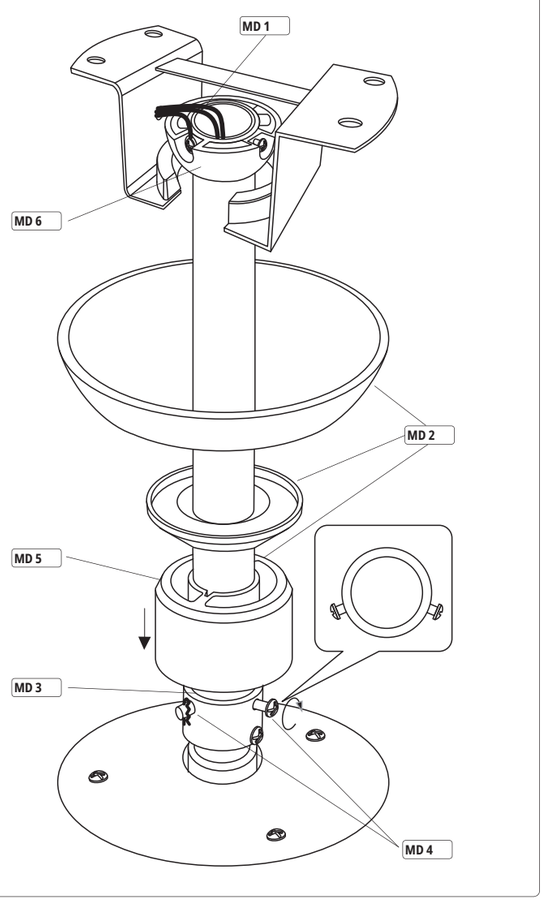

[ME] WIRING

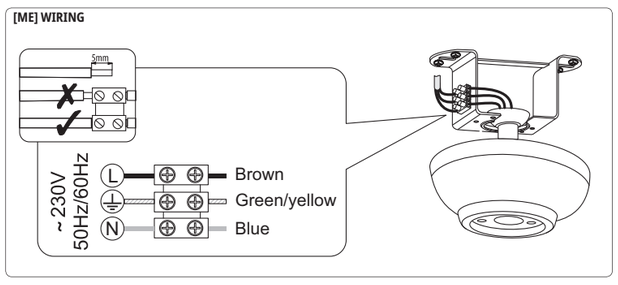

[MF] CANOPY ASSEMBLY

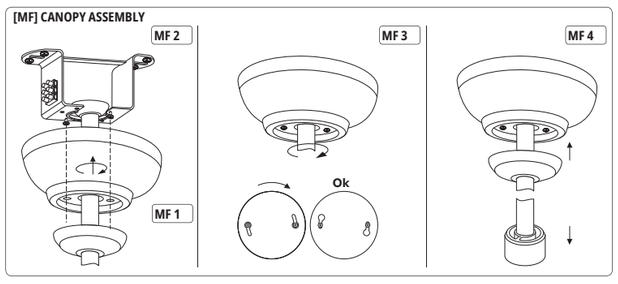

[MG] LAMP SHADE ASSEMBLY

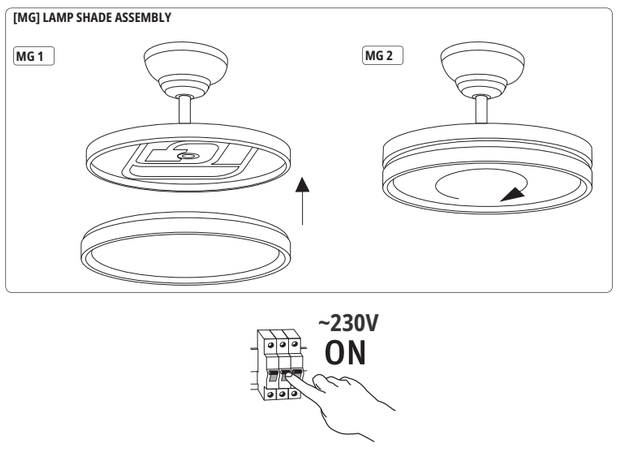

CONTROLS [U]

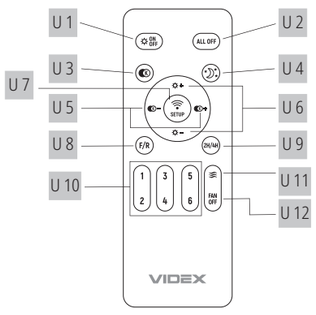

U1. Light on/off
U2. Turns off light and fan
U3. Cycles color temperature (3000 K / 4200 K / 6000 K)
U4. Night light mode
U5. Stepless color temperature adjustment
U6. Stepless dimming
U7. Remote pairing
U8. Fan direction (forward/reverse)
U9. Timer function (2 h / 4 h)
U10. Fan speed levels
U11. Natural Breeze – Automatic varying airflow mode
U12. FAN OFF – Stops fan operation

FAN PARAMETERS

	1	2	3	4	5	6
	7.9W	11.2W	15.1W	19.4W	24.7W	30.7W
min.	175	191	203	219	234	246
	3330 m³/h	4011 m³/h	4663 m³/h	5312 m³/h	6588 m³/h	7618 m³/h
	20 dB	24 dB	30 dB	38 dB	44 dB	50 dB

EN – ENGLISH
LED Ceiling Light with Fan.

Thank you for choosing a Videx product! Please read this user manual carefully before use and keep it for future reference.

1. PRODUCT PURPOSE AND APPLICATION
The product is intended for indoor household use. It combines LED lighting and an integrated ceiling fan for air circulation and comfort. The luminaire is designed for ceiling mounting in dry indoor areas only.

2. TECHNICAL DATA AND SYMBOLS [P]
P1. Rated voltage and frequency; P2. Rated power; P3. Correlated color temperature (CCT); P4. Rated luminous flux; P5. Rated useful luminous flux of the contained light source (LED module) at a colour temperature of 4200K; P6. This product is equipped with a light source with energy efficiency class E; P7. Rated input current; P8. Rated power factor; P9. Color rendering index (CRI); P10. Beam angle; P11. Rated lifetime (L70B50); P12. Number of power-on cycles before failure; P13. The light operates without any noticeable flicker; P14. Warm-up time to 100% of full luminous flux; P15. Minimum distance from luminaire or light source to illuminated objects; P16. A damaged light diffuser, screen or protective cover must be replaced immediately; P17. The light source contained in this luminaire may only be replaced by the manufacturer or its service agent without irreparable damage to the luminaire; P18. The control gear may only be replaced by the manufacturer or its service agent;
Fan Parameters:
P19. Fan rotation direction: forward (downward) or reverse (upward); P20. Recommended room area; P21. Fan motor type: DC (direct current); P22. Fan speed levels; P23. Fan rated power; P24. Fan speed (rotations per minute, RPM); P25. Airflow performance; P26. Fan noise level;
Safety and additional information:
P27. Protection against electric shock class I. A product in which the means of protection against electric shock, in addition to the main insulation, is an additional protective circuit connected to the grounding of the power supply network; P28. Dust and moisture protection rating (IP class): protection against solid objects larger than 12 mm (IP2X). No protection against moisture is provided. P29. Suitable for indoor use only; P30. Product weight; P31. Product dimensions; P32. Operating temperature range;
Product materials: Iron, Polypropylene, copper; Production date and batch number indicated on the product and its individual packaging.

3. BOX CONTENTS [B]
B1. Motor housing with fan blades; B2. Light diffuser; B3. Hanger bracket; B4. Downrod 10 cm length with hanging ball; B5. Downrod 15 cm length; B6. Canopy; B7. Upper decorative cover; B8. Lower decorative cover; B9. Remote control; B10. 2pcs of AAA batteries; B11. Fastener set; B12. User manual.

4. SAFETY INFORMATION (read before installation and use)
• WARNING: Disconnect the power supply before installation, cleaning, or maintenance. Risk of electric shock.
• CAUTION: Installation must be carried out only by a qualified electrician in accordance with national and local electrical regulations.
• Do not modify, disassemble, or repair the product yourself. Use only original parts.
• Do not install the product on unstable or weak ceiling structures.
• Ensure the ceiling outlet box is securely fixed and supports the total weight of the fan.
• Do not operate the product until it is fully assembled and securely mounted.
• This product is intended for indoor use only. Do not use outdoors or in areas with high humidity (bathrooms, saunas, wet locations).
• Do not cover the luminaire during operation. Ensure free air circulation.
• Keep a safe distance from rotating fan blades. Do not insert any objects into moving parts.
• Do not operate the fan in dusty or dirty environments without proper ventilation. Dust accumulation may block the motor and cause premature failure. Such damage is not covered by the warranty.
• This product is not intended for use by children or persons with reduced capabilities without supervision. Do not allow children to play with the fan or remote control.

5. INSTALLATION / MOUNTING [M]
Complete the installation according to the provided diagram:
[MA] INSTALLATION PREPARATION
MA1. Ensure a minimum clearance of 2.3 m between the fan blades and the floor, and 76 cm from any wall or obstruction.
MA2. This fan can be mounted with a downrod on a standard or vaulted ceiling. A longer downrod may be used to extend the hanging length.
MA3. The following tools are required for installation and are not supplied with the product:
Phillips screwdriver, flat-head screwdriver, adjustable pliers or wrench, wire cutter, and rated electrical tape.
[MB] INSTALLING THE HANGER BRACKET
MB1. Wood ceiling: Attach the hanger bracket directly to the support structure using the supplied screws.
MB2. Concrete ceiling: Drill an 8 mm hole, insert the expansion bolt, position the bracket, and tighten the nut securely.
[MC] DOWNROD ASSEMBLY (OPTIONAL)
MC1. Loosen the set screw on the hanging ball.
MC2. Remove the pin and retaining clip.
MC3. Install the hanging ball onto the extended downrod.
MC4. Tighten the set screw securely.
[MD] HANGING THE FAN
MD1. Thread the electrical wires through the downrod.
MD2. Slide the canopy, upper decorative cover and lower decorative cover onto the downrod.
MD3. Attach the motor housing clamp to the downrod.
MD4. Reinsert the through pin and fix it by the R-clip, then tighten all screws securely.
MD5. Slide the lower decorative cover all the way down.
MD6. Place the hanging ball into the hanger bracket and align the slot correctly.
[ME] WIRING
Connect the wires according to the wiring diagram:
• Live (L) Brown
• Neutral (N) Blue
• Ground wire Green/yellow
Important:
The product is equipped with a grounding wire. Failure to connect the grounding wire may result in electric shock. The ends of the leads should be stripped to the appropriate length. If the wire ends are galvanized, cut off the galvanized sections, strip 8 mm of insulation, and secure the wire in the terminal block. Before first use, check the correctness of the mechanical fastening and electrical connections. The product may only be used in an electrical network that meets the energy and quality requirements stipulated by law.
[MF] CANOPY ASSEMBLY
MF1. Raise the canopy to the hanger bracket.
MF2. Align the slotted holes with the screws.
MF3. Twist the canopy to lock it into position and tighten all screws securely.
MF4. Slide the upper decorative cover all the way up.
[MG] LAMP SHADE ASSEMBLY
MG1. Install the diffuser or glass shade onto the LED panel.
MG2. Twist the diffuser to lock it into position.

6. CONTROLS [U]
The luminaire and fan are controlled using the supplied remote control.
U1. ON/OFF: Switches the light on or off.
U2. ALL OFF: Turns off both the light and the fan.
U3. K Button: Cycles through preset color temperatures: 3000 K → 4200 K → 6000 K.
U4. Night light mode: Activates night light mode.
U5. K– / K+ Buttons: Provides stepless adjustment of the color temperature.
U6. Brightness + / – : Provides stepless dimming of the light output.
U7. SETUP Button: Used for pairing the remote control with the receiver.
U8. F/R Button: Changes fan rotation direction: forward or reverse.
U9. 2H / 4H Button: Sets an automatic timer: 2 hours or 4 hours.
U10. Fan Speed Buttons: Selects fan speed level from 1 (lowest) to 6 (highest).
U11. Natural Breeze Button: Activates natural breeze mode with varying fan speed.
U12. FAN OFF: Stops fan operation.
WALL SWITCH LIGHT CONTROLS
Switch off and on quickly to cycle color temperature and night light mode. The last mode is stored in memory.

7. MAINTENANCE AND CLEANING
Proper maintenance ensures safe operation and extends the service life of the product.
• WARNING: Always disconnect the power supply at the circuit breaker before cleaning, inspection, or maintenance. Risk of electric shock.
• Allow the luminaire and fan to stop completely and cool down before cleaning.
• Clean the product only with a soft, dry cloth.
• Do not use water, chemical cleaners, solvents, or abrasive materials.
• Do not spray liquids directly onto the luminaire, fan housing, or remote control.
• Ensure that ventilation openings are not blocked by dust or foreign objects.
• Regularly check that all mounting screws and fasteners remain securely tightened, especially after the first hours of operation.
• If the diffuser, protective cover, fan blades, or any other part is damaged, stop using the product immediately and replace the damaged part.
• Do not attempt to disassemble or repair the motor, LED module, or control gear. Unauthorised repair or disassembly may void the warranty.
• The light source and control gear may only be replaced by the manufacturer or an authorised service agent.
• If abnormal noise, vibration, overheating, or malfunction occurs, disconnect the product from the power supply and contact the service centre.
• Operate the product only within the rated voltage range.
• Dispose of used or damaged products in accordance with applicable regulations.
Failure to follow these instructions may result in fire, burns, electric shock, injury, or material damage. The manufacturer shall not be held liable for damage caused by improper use. The manufacturer reserves the right to introduce technical changes or modify this manual without prior notice. The latest version is available at www.videx.ua and www.videx.com.pl.

8. STORAGE AND TRANSPORTATION
Store the product in the manufacturer's packaging at a temperature from –20°C to +40°C. Store in a dry place, protected from moisture and direct sunlight. Transportation is permitted by land, sea, or air in the original transport packaging.

9. WARRANTY
The warranty period is indicated on the individual packaging and begins from the date of sale.
During the warranty period, a faulty product may be exchanged or returned upon presentation of proof of purchase, provided that all components and accessories are included.
The warranty does not cover:
- Damage caused by misuse or improper operation;
- Damage resulting from unauthorised disassembly or repair;
- Mechanical damage caused by external impact;
- Damage due to force majeure;
- Damage caused by operation in dusty or contaminated environments leading to motor blockage.

UA – УКРАЇНСЬКА
Світлодіодний стельовий світильник з вентилятором.

Дякуємо, що обрали продукт Videx! Будь ласка, уважно прочитайте цей посібник користувача перед використанням та збережіть його для подальшого використання.

1. ПРИЗНАЧЕННЯ ТА ЗАСТОСУВАННЯ ВИРОБУ
Виріб призначений для використання в побуті. Він поєднує світлодіодне освітлення та вбудований стельовий вентилятор для циркуляції повітря та комфорту. Світильник призначений лише для монтажу на стелі в сухих приміщеннях.

2. ТЕХНІЧНІ ДАНІ ТА СИМВОЛИ [P]
P1. Номінальна напруга та частота; P2. Номінальна потужність; P3. Корельована колірна температура (CCT); P4. Номінальний світловий потік; P5. Номінальний корисний світловий потік джерела світла (світлодіодного модуля) при колірній температурі 4200K; P6. Ця продукція містить джерело світла класу енергоефективності E[1]; P7. Номінальний вхідний струм; P8. Номінальний коефіцієнт потужності; P9. Індекс кольоропередачі (CRI); P10. Кут випромінювання; P11. Номінальний термін служби (L70B50); P12. Кількість циклів увімкнення до передчасної відмови; P13. Світло працює без помітного мерехтіння; P14. Час розгоряння до 100% повного світлового потоку; P15. Мінімальна відстань від світильника або джерела світла до освітлених об'єктів; P16. Пошкоджений розсіювач світла, екран або захисний кожух необхідно негайно замінити; P17. Джерело світла, що міститься в цьому світильнику, може бути замінене лише виробником або його сервісним агентом без непоправної шкоди для світильника; P18. Пускорегулювальний апарат може бути замінений лише виробником або його сервісним агентом;
Параметри вентилятора:
P19. Напрямок обертання вентилятора: вперед (вниз) або назад (вгору); P20. Рекомендована площа приміщення; P21. Тип двигуна вентилятора: DC (постійний струм); P22. Рівні швидкості вентилятора; P23. Номінальна потужність вентилятора; P24. Швидкість вентилятора (обертів за хвилину, об/хв); P25. Продуктивність повітряного потоку; P26. Рівень шуму вентилятора;
Безпека та додаткова інформація:
P27. Клас захисту від ураження електричним струмом I. Виріб, у якому засобом захисту від ураження електричним струмом, крім основної ізоляції, є додаткове захисне коло, підключене до заземлення мережі живлення; P28. Ступінь захисту від пилу та вологи (клас IP): захист від твердих предметів розміром більше 12 мм (IP2X). Захист від вологи не передбачено. P29. Придатний лише для використання в приміщенні; P30. Вага виробу; P31. Розміри виробу; P32. Діапазон робочих температур;
Матеріали виробу: Залізо, Поліпропілен, мідь; Дата виробництва та номер партії вказані на виробі та його індивідуальній упаковці. Термін придатності необмежений; Виріб відповідає вимогам ДСТУ EN IEC 55015:2021, ДСТУ EN IEC 61000-3-2:2019, ДСТУ EN 61000-3-3:2017, ДСТУ EN 61547:2016, ДСТУ EN IEC 60598-1:2022, ДСТУ EN 60598-2-4:2019, ДСТУ EN 50581:2014, ДСТУ EN 62321:2014.
[1] *Відповідно до Технічного регламенту енергетичного маркування джерел світла, затвердженого наказом Міністерства Розвитку Громад, Територій та Інфраструктури України від 23 лютого 2024 року № 172.*

3. ВМІСТ КОРОБКИ [B]
B1. Корпус двигуна з лопатями вентилятора; B2. Розсіювач світла; B3. Кронштейн для підвішування; B4. Нижня штанга довжиною 10 см з кулею для підвішування; B5. Нижня штанга довжиною 15 см; B6. Навіс; B7. Верхня декоративна кришка; B8. Нижня декоративна кришка; B9. Пульт дистанційного керування; B10. 2 шт. батарейок типу AAA; B11. Комплект кріплень; B12. Інструкція користувача.

4. ІНФОРМАЦІЯ З БЕЗПЕКИ (прочитайте перед встановленням та використанням)
• ПОПЕРЕДЖЕННЯ: Від'єднайте живлення перед встановленням, очищенням або технічним обслуговуванням. Ризик ураження електричним струмом.
• УВАГА: Встановлення має виконувати лише кваліфікований електрик відповідно до національних та місцевих правил електропобладнання.
• Не модифікуйте, не розбирайте та не ремонтуйте виріб самостійно. Використовуйте лише оригінальні деталі.
• Не встановлюйте виріб на нестабільні або слабкі стельові конструкції.
• Переконайтеся, що стельова розетка надійно закріплена та витримує повну вагу вентилятора.
• Не експлуатуйте виріб, доки він не буде повністю зібраний та надійно встановлений.
• Цей виріб призначений лише для використання в приміщенні. Не використовуйте його на вулиці або в місцях з високою вологістю (ванні кімнати, сауни, вологі приміщення).
• Не накривайте світильник під час роботи. Забезпечте вільну циркуляцію повітря.
• Тримайте безпечну відстань від обертових лопатей вентилятора. Не вставляйте жодних предметів у рухомі частини.
• Не експлуатуйте вентилятор у запилених або брудних середовищах без належної вентиляції. Накопичення пилу може заблокувати двигун та спричинити передчасний вихід з ладу. Такі пошкодження не покриваються гарантією.
• Цей виріб не призначений для використання дітьми або особами з обмеженими можливостями без нагляду. Не дозволяйте дітям гратися з вентилятором або пультом дистанційного керування.

5. ВСТАНОВЛЕННЯ / МОНТАЖ [M]
Виконайте встановлення відповідно до наданої схеми:
[MA] ПІДГОТОВКА ДО ВСТАНОВЛЕННЯ
MA1. Забезпечте мінімальну відстань 2,3 м між лопатями вентилятора та підлогою, а також 76 см від будь-якої стіни або перешкоди.
MA2. Цей вентилятор можна встановити за допомогою штанги на стандартній або склепінчастій стелі. Для збільшення довжини підвішування можна використовувати довшу штангу.
MA3. Для встановлення потрібні такі інструменти, які не постачаються з виробом:
Хрестова викрутка, плоска викрутка, розвідні плоскогубці або гайковий ключ, кусачки для дроту та ізоляційна стрічка належного розміру.
[MB] ВСТАНОВЛЕННЯ КРОНШТЕЙНА ДЛЯ ПІДВІШУВАННЯ
MB1. Деревʼяна стеля: Прикріпіть кронштейн для підвішування безпосередньо до опорної конструкції за допомогою гвинтів, що додаються.
MB2. Бетонна стеля: Просвердліть отвір 8 мм, вставте розпірний болт, розташуйте кронштейн і надійно затягніть гайку.
[MC] ВСТАНОВЛЕННЯ ШТАНГИ (ДОДАТКОВО)
MC1. Послабте стопорний гвинт на підвісній кулі.
MC2. Зніміть штифт та фіксувальний затискач.
MC3. Встановіть підвісну кулю на подовжений нижній стрижень.
MC4. Надійно затягніть стопорний гвинт.
[MD] ПІДВІСКА ВЕНТИЛЯТОРА
MD1. Протягніть електричні дроти через нижній стрижень.
MD2. Посуньте кожух, верхню декоративну кришку та нижню декоративну кришку на нижній стрижень.
MD3. Прикріпіть затискач корпусу двигуна до нижнього стрижня.
MD4. Знову вставте наскрізний штифт та закріпіть його за допомогою R-подібного затискача, потім надійно затягніть усі гвинти.
MD5. Посуньте нижню декоративну кришку до кінця.
MD6. Помістіть підвісну кулю в кронштейн підвісу та правильно вирівняйте паз.
[ME] ПРОВОДКА
Підключіть дроти відповідно до схеми підключення:
• Фаза (L) Коричневий
• Нуль (N) Синій
• Заземлювальний провід Зелений/жовтий
Важливо:
Виріб оснащений заземлювальним проводом. Відсутність підключення заземлювального проводу може призвести до ураження електричним струмом. Кінці проводів слід зачистити до відповідної довжини. Якщо кінці дроту оцинковані, відріжте оцинковані ділянки, зніміть 8 мм ізоляції та закріпіть дріт у клемній блоці. Перед першим використанням перевірте правильність механічного кріплення та електричних з'єднань. Виріб можна використовувати лише в електричній мережі, яка відповідає вимогам до енергії та якості, встановленим законодавством.
[MF] ВСТАНОВЛЕННЯ КОЖУХА
MF1. Підніміть кожух на кронштейн підвіски.
MF2. Зіставте прорізи з гвинтами.
MF3. Поверніть кожух, щоб зафіксувати його в потрібному положенні, та надійно затягніть усі гвинти.
MF4. Посуньте верхню декоративну кришку повністю вгору.
[MG] ВСТАНОВЛЕННЯ АБАЖУРА
MG1. Встановіть розсіювач або скляний абажур на світлодіодну панель.
MG2. Поверніть розсіювач, щоб зафіксувати його в потрібному положенні.

6. КНОПКИ КЕРУВАННЯ [U]
Світильником та вентилятором керують за допомогою пульта дистанційного керування, що постачається в комплекті.
U1. УВІМК./ВИМК.: Вмикає або вимикає світло.
U2. ВИМК. ВСІ: Вимикає світло та вентилятор.
U3. Кнопка K: Перемикається між попередньо встановленими колірними температурами: 3000 K → 4200 K → 6000 K.
U4. Режим нічного освітлення: Активує режим нічного освітлення.
U5. Кнопки K– / K+: Забезпечує плавне регулювання колірної температури.
U6. Яскравість + / –: Забезпечує плавне затемнення світлового потоку.
U7. Кнопка НАЛАШТУВАННЯ: Використовується для сполучення пульта дистанційного керування з приймачем.
U8. Кнопка F/R: Змінює напрямок обертання вентилятора: вперед або назад.
U9. Кнопка 2H / 4H: Встановлює автоматичний таймер: 2 години або 4 години.
U10. Кнопки швидкості вентилятора: Вибирає рівень швидкості вентилятора від 1 (найнижчий) до 6 (найвищий).
U11. Кнопка природного бризу: Активує режим природного бризу зі змінною швидкістю вентилятора.
U12. ВИМК. ВЕНТИЛЯТОР: Зупиняє роботу вентилятора.
НАСТІННИЙ ВИМИКАЧ КЕРУВАННЯ СВІТЛОМ
Швидке ввімкнення та вимкнення для циклічного перемикання між кольоровою температурою та режимом нічника. Останній режим зберігається в пам'яті.

7. ТЕХНІЧНЕ ОБСЛУГОВУВАННЯ ТА ЧИЩЕННЯ
Належне технічне обслуговування забезпечує безпечну експлуатацію та подовжує термін служби виробу.
• ПОПЕРЕДЖЕННЯ: Завжди відключайте живлення за допомогою автоматичного вимикача перед чищенням, перевіркою або технічним обслуговуванням. Ризик ураження електричним струмом.
• Дайте світильнику та вентилятору повністю зупинитися та охолонути перед чищенням.
• Чистіть виріб лише м'якою сухою тканиною.
• Не використовуйте воду, хімічні засоби для чищення, розчинники або абразивні матеріали.
• Не розпилюйте рідини безпосередньо на світильник, корпус вентилятора або пульт дистанційного керування.
• Переконайтеся, що вентиляційні отвори не заблоковані пилом або сторонніми предметами.
• Регулярно перевіряйте, чи всі монтажні гвинти та кріплення надійно затягнуті, особливо після перших годин роботи.
• Якщо дифузор, захисна кришка, лопаті вентилятора або будь-яка інша деталь пошкоджені, негайно припиніть використання виробу та замініть пошкоджену деталь.
• Не намагайтеся розібрати або відремонтувати двигун, світлодіодний модуль або пускорегулювальний апарат. Несанкціонований ремонт або розбирання може призвести до анулювання гарантії.
• Джерело світла та пускорегулювальний апарат, що містяться у цьому світильнику, має замінюватися лише виробником чи його сервісною службою, чи іншим кваліфікованим персоналом.
• У разі виникнення незвичайного шуму, вібрації, перегріву або несправності від'єднайте виріб від джерела живлення та зверніться до сервісного центру.
• Використовуйте виріб лише в межах номінальної напруги.
• Утилізуйте використані або пошкоджені вироби відповідно до чинних норм.
Недотримання цих інструкцій може призвести до пожежі, опіків, ураження електричним струмом, травм або матеріальних збитків. Виробник не несе відповідальності за збитки, спричинені неправильним використанням. Виробник залишає за собою право вносити технічні зміни або змінювати цей посібник без попереднього повідомлення. Остання версія доступна на сайтах www.videx.ua та www.videx.com.pl.

8. ЗБЕРІГАННЯ ТА ТРАНСПОРТУВАННЯ
Зберігайте виріб в упаковці виробника за температури від –20°C до +40°C. Зберігайте в сухому місці, захищеному від вологи та прямих сонячних променів. Транспортування дозволено наземним, морським або повітряним транспортом у оригінальній транспортній упаковці.

9. ГАРАНТІЯ
Гарантійний термін зазначено на індивідуальній упаковці та починається з дати продажу.
Протягом гарантійного терміну дефектний товар можна обміняти або повернути після пред'явлення підтвердження покупки за умови наявності всіх компонентів та аксесуарів.
Гарантія не поширюється на:
- Пошкодження, спричинені неправильним використанням або неправильною експлуатацією;
- Пошкодження, спричинені несанкціонованим розбиранням або ремонтом;
- Механічні пошкодження, спричинені зовнішнім впливом;
- Пошкодження внаслідок форс-мажорних обставин;
- Пошкодження, спричинені експлуатацією в запиленому або забрудненому середовищі, що призводить до блокування двигуна.

PL – POLSKI
Lampa sufitowa LED z wentylatorem.

Dziękujemy za wybór produktu Videx! Przed użyciem prosimy o uważne przeczytanie niniejszej instrukcji obsługi i zachowanie jej do wykorzystania w przyszłości.

1. PRZEZNACZENIE I ZASTOSOWANIE PRODUKTU
Produkt przeznaczony jest do użytku domowego wewnątrz pomieszczeń. Łączy w sobie oświetlenie LED i zintegrowany wentylator sufitowy, zapewniając cyrkulację powietrza i komfort. Oprawa przeznaczona jest do montażu sufitowego wyłącznie w suchych pomieszczeniach.

2. DANE TECHNICZNE I SYMBOLE [P]
P1. Napięcie i częstotliwość znamionowa; P2. Moc znamionowa; P3. Skorelowana temperatura barwowa (CCT); P4. Znamionowy strumień świetlny; P5. Znamionowy użyteczny strumień świetlny źródła światła (modułu LED) o temperaturze barwowej 4200 K; P6. Produkt jest wyposażony w źródło światła o klasie efektywności energetycznej E; P7. Znamionowy prąd wejściowy; P8. Znamionowy współczynnik mocy; P9. Wskaźnik oddawania barw (CRI); P10. Kąt wiązki światła; P11. Znamionowa trwałość (L70B50); P12. Liczba cykli włączeń przed awarią; P13. Światło działa bez zauważalnego migotania; P14. Czas nagrzewania do 100% pełnego strumienia świetlnego; P15. Minimalną odległość oprawy lub źródła światła od oświetlanych obiektów; P16. Uszkodzony dyfuzor, osłonę lub osłonę ochronną należy natychmiast wymienić; P17. Źródło światła zawarte w tej oprawie może zostać wymienione wyłącznie przez producenta lub jego serwisanta, bez ryzyka nieodwracalnego uszkodzenia oprawy; P18. Układ zasilający może zostać wymieniony wyłącznie przez producenta lub jego serwisanta;
Parametry wentylatora:
P19. Kierunek obrotów wentylatora: do przodu (w dół) lub do tyłu (w górę); P20. Zalecana powierzchnia pomieszczenia; P21. Typ silnika wentylatora: DC (prąd stały); P22. Poziomy prędkości wentylatora; P23. Moc znamionowa wentylatora; P24. Prędkość obrotowa wentylatora (obroty na minutę, RPM); P25. Wydajność przepływu powietrza; P26. Poziom hałasu wentylatora;
Bezpieczeństwo i informacje dodatkowe:
P27. Ochrona przed porażeniem prądem elektrycznym klasy I. Produkt, w którym środkiem ochrony przed porażeniem prądem elektrycznym, oprócz izolacji głównej, jest dodatkowy obwód ochronny podłączony do uziemienia sieci zasilającej; P28. Stopień ochrony przed pyłem i wilgocią (klasa IP): ochrona przed ciałami stałymi o średnicy powyżej 12 mm (IP2X). Brak ochrony przed wilgocią. P29. Nadaje się wyłącznie do użytku wewnątrz pomieszczeń; P30. Waga produktu; P31. Wymiary produktu; P32. Zakres temperatur pracy;
Materiały produktu: żelazo, polipropylen, miedź; Data produkcji i numer partii podane na produkcie i jego opakowaniu jednostkowym.

3. ZAWARTOŚĆ OPAKOWANIA [B]
B1. Obudowa silnika z łopatkami wentylatora; B2. Dyfuzor światła; B3. Wspornik; B4. Drążek o długości 10 cm z kulką; B5. Drążek o długości 15 cm; B6. Daszek; B7. Górna osłona dekoracyjna; B8. Dolna osłona dekoracyjna; B9. Pilot zdalnego sterowania; B10. 2 baterie AAA; B11. Zestaw elementów mocujących; B12. Instrukcja obsługi.

4. INFORMACJE DOTYCZĄCE BEZPIECZEŃSTWA (przeczytaj przed instalacją i użyciem)
• OSTRZEŻENIE: Przed instalacją, czyszczeniem lub konserwacją należy odłączyć zasilanie. Ryzyko porażenia prądem.
• UWAGA: Montaż może być przeprowadzony wyłącznie przez wykwalifikowanego elektryka, zgodnie z krajowymi i lokalnymi przepisami elektrycznymi.
• Nie należy modyfikować, demontować ani naprawiać produktu samodzielnie. Należy używać wyłącznie oryginalnych części.
• Nie należy instalować produktu na niestabilnych lub słabych konstrukcjach sufitowych.
• Należy upewnić się, że sufitowa puszka wylotowa jest solidnie zamocowana i utrzyma całkowity ciężar wentylatora.
• Nie należy uruchamiać produktu, dopóki nie zostanie on całkowicie zmontowany i bezpiecznie zamocowany.
• Produkt jest przeznaczony wyłącznie do użytku wewnętrznego. Nie należy używać go na zewnątrz ani w pomieszczeniach o dużej wilgotności (łazienki, sauny, miejsca o dużej wilgotności).
• Nie należy zakrywać oprawy oświetleniowej podczas pracy. Należy zapewnić swobodną cyrkulację powietrza.
• Zachować bezpieczną odległość od obracających się łopatek wentylatora. Nie wkładać żadnych przedmiotów do ruchomych części.
• Nie należy używać wentylatora w zapylonym lub brudnym otoczeniu bez odpowiedniej wentylacji. Nagromadzenie kurzu może zablokować silnik i spowodować jego przedwczesną awarię. Gwarancja nie obejmuje takich uszkodzeń.
• Produkt nie jest przeznaczony do użytku przez dzieci ani osoby o ograniczonej sprawności ruchowej bez nadzoru. Nie należy pozwalać dzieciom bawić się wentylatorem ani pilotem.

5. INSTALACJA / MONTAŻ [M]
Zakończ instalację zgodnie z załączonym schematem:
[MA] PRZYGOTOWANIE DO INSTALACJI
MA1. Zapewnij minimalny odstęp 2,3 m między łopatkami wentylatora a podłogą oraz 76 cm od ścian i przeszkód.
MA2. Ten wentylator można zamontować za pomocą rury spustowej na suficie standardowym lub sklepionym. Dłuższą rurę spustową można użyć w celu wydłużenia długości zawieszenia.
MA3. Do montażu wymagane są następujące narzędzia, które nie są dołączone do produktu:
Wkretak krzyżakowy, wkrętak płaski, szczypce lub klucz nastawny, obcinak do drutu i taśma izolacyjna.
[MB] MONTAŻ UCHWYTU WIESZAKOWEGO
MB1. Sufit drewniany: Przymocuj uchwyt wieszakowy bezpośrednio do konstrukcji wsporczej za pomocą dołączonych śrub.
MB2. Sufit betonowy: Wywierć otwór o średnicy 8 mm, włóż śrubę rozporową, ustaw uchwyt i mocno dokręć nakrętkę.
[MC] MONTAŻ UCHWYTU WIESZAKOWEGO (OPCJA)
MC1. Poluzuj śrubę ustalającą na zawieszeniu kulowym.
MC2. Wyjmij sworzeń i zacisk mocujący.
MC3. Zamontuj zawieszenie kulowe na wysuniętym pręcie dolnym.
MC4. Mocno dokręć śrubę ustalającą.
[MD] ZAWIESZANIE WENTYLATORA
MD1. Przeciągnij przewody elektryczne przez pręt dolny.
MD2. Nasuń osłonę, górną osłonę ozdobną i dolną osłonę ozdobną na pręt dolny.
MD3. Przymocuj zacisk obudowy silnika do pręta dolnego.
MD4. Włóż ponownie sworzeń przelotowy i zamocuj go za pomocą zacisku R, a następnie mocno dokręć wszystkie śruby.
MD5. Przesuń dolną osłonę ozdobną do końca.
MD6. Umieść zawieszenie kulowe w uchwycie wieszaka i prawidłowo wyrównaj szczelinę.
[ME] OKABLOWANIE
Podłącz przewody zgodnie ze schematem połączeń:
• Faza (L) Brązowy
• Neutralny (N) Niebieski
• Przewód uziemiający Zielono-żółty
Ważne:
Produkt jest wyposażony w przewód uziemiający. Niepodłączenie przewodu uziemiającego może spowodować porażenie prądem. Końce przewodów należy odizolować na odpowiedniej długości. Jeśli końce przewodu są ocynkowane, należy odciąć ocynkowane odcinki, zdjąć 8 mm izolacji i zamocować przewód w listwie zaciskowej. Przed pierwszym użyciem należy sprawdzić poprawność mocowania mechanicznego i połączeń elektrycznych. Produkt może być używany wyłącznie w sieci elektrycznej spełniającej wymagania energetyczne i jakościowe określone przepisami prawa.
[MF] MONTAŻ DASZKA
MF1. Podnieś daszek do wspornika.
MF2. Wyrównaj otwory szczelinowe ze śrubami.
MF3. Obróć daszek, aby zablokować go w pozycji i mocno dokręć wszystkie śruby.
MF4. Przesuń górną osłonę ozdobną do końca.
[MG] MONTAŻ KLOSZ LAMPY
MG1. Zamontuj klosz lub szklany klosz na panelu LED.
MG2. Ob

prúd); P22. Úrovne otáčok ventilátora; P23. Menovitý výkon ventilátora; P24. Otáčky ventilátora (otáčky za minútu, ot./min); P25. Výkon prúdenia vzduchu; P26. Hladina hluku ventilátora;
Bezpečnosť a ďalšie informácie:
P27. Ochrana pred úrazom elektrickým prúdom triedy I. Výrobok, v ktorom je prostriedkom ochrany pred úrazom elektrickým prúdom okrem hlavnej izolácie aj dodatočný ochranný obvod pripojený k uzemneniu napájacej siete; P28. Stupeň ochrany pred prachom a vlhkosťou (trieda IP): ochrana pred pevnými predmetmi väčšími ako 12 mm (IP2X). Nie je zabezpečená žiadna ochrana pred vlhkosťou. P29. Vhodné len na vnútorné použitie; P30. Hmotnosť výrobku; P31. Rozmery výrobku; P32. Rozsah prevádzkových teplôt;
Materiály výrobku: Železo, Polypropylén, Meď; Dátum výroby a číslo šarže uvedené na výrobku a jeho individuálnom balení.
3. OBSAH BALENIA [B]
B1. Kryt motora s lopatkami ventilátora; B2. Difúzor svetla; B3. Závesný držiak; B4. Zvislá tyč dĺžky 10 cm so závesnou guľou; B5. Zvislá tyč dĺžky 15 cm; B6. Kryt; B7. Horný dekoratívny kryt; B8. Dolný dekoratívny kryt; B9. Diaľkové ovládanie; B10. 2 ks batérií AAA; B11. Sada upevňovacích prvkov; B12. Používateľská príručka.

4. BEZPEČNOSTNÉ INFORMÁCIE (prečítajte si pred inštaláciou a použitím)
• UPOZORNENIE: Pred inštaláciou, čistením alebo údržbou odpojte napájanie. Nebezpečenstvo úrazu elektrickým prúdom.
• UPOZORNENIE: Inštaláciu musí vykonať iba kvalifikovaný elektrikár v súlade s národnými a miestnymi predpismi o elektrických zariadeniach.
• Výrobok sami neupravujte, nerozoberajte ani neopravujte. Používajte iba originálne diely.
• Výrobok neinštalujte na nestabilné alebo slabé stropné konštrukcie.
• Uistite sa, že stropná zásuvková krabica je bezpečne upevnená a unesie celkovú hmotnosť ventilátora.
• Výrobok nepoužívajte, kým nie je úplne zmontovaný a bezpečne namontovaný.
• Tento výrobok je určený len na vnútorné použitie. Nepoužívajte ho vonku ani v priestoroch s vysokou vlhkosťou (kúpeľne, sauny, mokré miesta).
• Počas prevádzky svietidlo nezakrývajte. Zabezpečte voľnú cirkuláciu vzduchu.
• Dodržujte bezpečnú vzdialenosť od rotujúcich lopatiek ventilátora. Nevkladajte žiadne predmety do pohyblivých častí.
• Neprevádzkujte ventilátor v prašnom alebo znečistenom prostredí bez riadneho vetrania. Hromadenie prachu môže zablokovať motor a spôsobiť predčasné zlyhanie. Na takéto poškodenie sa nevzťahuje záruka.
• Tento výrobok nie je určený na používanie deťmi alebo osobami so zníženými schopnosťami bez dozoru. Nedovoľte deťom hrať sa s ventilátorom alebo diaľkovým ovládačom.

5. INŠTALÁCIA / MONTÁŽ [M]
Inštaláciu vykonajte podľa priloženej schémy:
[MA] PRÍPRAVA INŠTALÁCIE
MA1. Zabezpečte minimálnu vzdialenosť 2,3 m medzi lopatkami ventilátora a podlahou a 76 cm od akejkoľvek steny alebo prekážky.
MA2. Tento ventilátor je možné namontovať pomocou zvislej tyče na štandardný alebo klenutý strop. Na predĺženie dĺžky zavesenia je možné použiť dlhšiu zvislú tyč.
MA3. Na inštaláciu sú potrebné nasledujúce nástroje, ktoré nie sú súčasťou balenia produktu:
Krížový skrutkovač, plochý skrutkovač, nastaviteľné kliešte alebo kľúč, nožnice na drôty a menovitá elektrická páska.
[MB] INŠTALÁCIA DRŽIAKA ZÁVESU
MB1. Drevený strop: Pripevnite držiak závesu priamo k nosnej konštrukcii pomocou dodaných skrutiek.
MB2. Betónový strop: Vyvŕtajte 8 mm otvor, vložte rozpínaciu skrutku, umiestnite držiak a pevne utiahnite maticu.
[MC] MONTÁŽ ZVISLEJ TYČE (VOLITEĽNÉ)
MC1. Uvoľnite nastavovaciu skrutku na závesnej guli.
MC2. Odstráňte kolík a poistnú sponu.
MC3. Nainštalujte závesnú guľu na predĺženú spodnú tyč.
MC4. Bezpečne utiahnite nastavovaciu skrutku.
[MD] ZAVESENIE VENTILÁTORA
MD1. Prevlečte elektrické vodiče cez spodnú tyč.
MD2. Nasuňte kryt, horný dekoratívny kryt a spodný dekoratívny kryt na spodnú tyč.
MD3. Pripevnite svorku krytu motora k spodnej tyči.
MD4. Znovu vložte priechodný kolík a upevnite ho pomocou R-spony, potom bezpečne utiahnite všetky skrutky.
MD5. Zasuňte spodný dekoratívny kryt úplne nadol.
MD6. Umiestnite závesnú guľu do konzoly závesu a správne ju zarovnajte s otvorom.
[ME] ZAPOJENIE
Pripojte vodiče podľa schémy zapojenia:
• Fáza (L) Hnedá
• Nula (N) Modrá
• Uzemňovací vodič Zelená/žltá
Dôležité:
Výrobok je vybavený uzemňovacím vodičom. Ak nepripojíte uzemňovací vodič, môže to viesť k úrazu elektrickým prúdom. Konce vodičov by mali byť odizolované na príslušnú dĺžku. Ak sú konce vodičov pozinkované, odrežte pozinkované časti, odizolujte 8 mm izolácie a vodič upevnite v svorkovnici. Pred prvým použitím skontrolujte správnosť mechanického upevnenia a elektrických pripojení. Výrobok sa smie používať iba v elektrickej sieti, ktorá spĺňa energetické a kvalitatívne požiadavky stanovené zákonom.
[MF] MONTÁŽ KRYTU SVIETIDLA
MF1. Zdvihnite kryt na závesný držiak.
MF2. Zarovnajte drážkované otvory so skrutkami.
MF3. Otočte kryt, aby sa zaistil v polohe, a bezpečne utiahnite všetky skrutky.
MF4. Posuňte horný dekoratívny kryt úplne nahor.
[MG] MONTÁŽ TIENIDLA LAMPY
MG1. Nainštalujte difúzor alebo sklenené tienidlo na LED panel.
MG2. Otočte difúzor, aby sa zaistil v polohe.

6. OVLÁDACIE PRVKY [U]
Svietidlo a ventilátor sa ovládajú pomocou dodaného diaľkového ovládača.
U1. ZAP./VYP.: Zapína alebo vypína svetlo.
U2. VYPNUTÉ VŠETKO: Vypne svetlo aj ventilátor.
U3. Tlačidlo K: Cykluje medzi prednastavenými teplotami farieb: 3000 K → 4200 K → 6000 K.
U4. Režim nočného svetla: Aktivuje režim nočného svetla.
U5. Tlačidlá K– / K+: Umožňuje plynulé nastavenie teploty farieb.
U6. Jas + / –: Umožňuje plynulé stmievanie svetelného výstupu.
U7. Tlačidlo NASTAVENIE: Používa sa na párovanie diaľkového ovládača s prijímačom.
U8. Tlačidlo F/R: Mení smer otáčania ventilátora: dopredu alebo dozadu.
U9. Tlačidlo 2H / 4H: Nastavuje automatický časovač: 2 hodiny alebo 4 hodiny.
U10. Tlačidlá rýchlosti ventilátora: Vyberá úroveň rýchlosti ventilátora od 1 (najnižšia) do 6 (najvyššia).
U11. Tlačidlo Prirodzený vánok: Aktivuje režim prirodzeného vánku s meniacou sa rýchlosťou ventilátora.

U12. VENTILÁTOR VYPNUTÝ: Zastaví prevádzku ventilátora.
OVLÁDANIE SVETIEL NÁSTENNÝM VYPÍNAČOM
Rýchle vypínanie a zapínanie slúži na striedanie teploty farieb a režimu nočného svetla. Posledný režim sa uloží do pamäte.

7. ÚDRŽBA A ČISTENIE
Správna údržba zaisťuje bezpečnú prevádzku a predlžuje životnosť výrobku.
• UPOZORNENIE: Pred čistením, kontrolou alebo údržbou vždy odpojte napájanie ističom. Nebezpečenstvo úrazu elektrickým prúdom.
• Pred čistením nechajte svietidlo a ventilátor úplne zastaviť a vychladnúť.
• Výrobok čistite iba mäkkou, suchou handričkou.
• Nepoužívajte vodu, chemické čistiace prostriedky, rozpúšťadlá ani abrazívne materiály.
• Nestriekajte tekutiny priamo na svietidlo, kryt ventilátora ani diaľkové ovládanie.
• Uistite sa, že vetracie otvory nie sú blokované prachom alebo cudzími predmetmi.
• Pravidelne kontrolujte, či sú všetky montážne skrutky a upevňovacie prvky bezpečne utiahnuté, najmä po prvých hodinách prevádzky.
• Ak je difúzor, ochranný kryt, lopatky ventilátora alebo akákoľvek iná časť poškodená, okamžite prestaňte výrobok používať a vymeňte poškodenú časť.
• Nepokúšajte sa rozoberať ani opravovať motor, LED modul ani predradník. Neoprávnená oprava alebo demontáž môže viesť k zrušeniu záruky.
• Svetelný zdroj a predradník môže vymeniť iba výrobca alebo autorizovaný servisný zástupca.
• Ak sa vyskytne abnormálny hluk, vibrácie, prehrievanie alebo porucha, odpojte výrobok od zdroja napájania a kontaktujte servisné stredisko.
• Výrobok prevádzkujte iba v rozsahu menovitého napätia.
• Použité alebo poškodené výrobky zlikvidujte v súlade s platnými predpismi.
Nedodržanie týchto pokynov môže viesť k požiaru, popáleninám, úrazu elektrickým prúdom, zraneniu alebo materiálnym škodám. Výrobca nezodpovedá za škody spôsobené nesprávnym použitím. Výrobca si vyhradzuje právo zaviesť technické zmeny alebo upraviť tento návod bez predchádzajúceho upozornenia. Najnovšia verzia je k dispozícii na www.videx.ua a www.videx.com.pl.

8. SKLADOVANIE A PREPRAVA
Výrobok skladujte v obale výrobcu pri teplote od –20 °C do +40 °C. Skladujte na suchom mieste, chránenom pred vlhkosťou a priamym slnečným žiarením. Preprava je povolená po pevnine, mori alebo letecky v originálnom prepravnom obale.

9. ZÁRUKA
Záručná doba je uvedená na individuálnom obale a začína plynúť od dátumu predaja.
Počas záručnej doby je možné chybný výrobok vymeniť alebo vrátiť po predložení dokladu o kúpe za predpokladu, že sú súčasťou balenia všetky komponenty a príslušenstvo.
Záruka sa nevzťahuje na:
- Poškodenie spôsobené nesprávnym použitím alebo nesprávnou obsluhou;
- Poškodenie spôsobené neoprávnenou demontážou alebo opravou;
- Mechanické poškodenie spôsobené vonkajším nárazom;
- Poškodenie spôsobené vyššou mocou;
- Poškodenie spôsobené prevádzkou v prašnom alebo znečistenom prostredí, ktoré vedie k zablokovaniu motora.

HU – MAGYAR
LED mennyezeti lámpa ventilátorral.

Köszönjük, hogy a Videx termékét választotta! Kérjük, használat előtt figyelmesen olvassa el ezt a használati útmutatót, és őrizze meg későbbi felhasználás céljából.

1. TERMÉK CÉLJA ÉS ALKALMAZÁSA
A termék beltéri, háztartási használatra készült. A LED-világítást és a beépített mennyezeti ventilátort ötvözi a légkeringetés és a kényelem érdekében. A lámpatest kizárólag száraz beltéri helyiségekben, mennyezetre szerelhető.

2. MŰSZAKI ADATOK ÉS JELÖLÉSEK [P]
P1. Névleges feszültség és frekvencia; P2. Névleges teljesítmény; P3. Korrelált színhőmérséklet (CCT); P4. Névleges fényáram; P5. A beépített fényforrás (LED modul) névleges hasznos fényárama 4200 K színhőmérsékleten; P6. Ez a termék E energiahatékonysági osztályú fényforrással van felszerelve; P7. Névleges bemeneti áram; P8. Névleges teljesítménytényező; P9. Színvisszaadási index (CRI); P10. Sugárzási szög; P11. Névleges élettartam (L70B50); P12. Bekapcsolási ciklusok száma meghibásodás előtt; P13. A lámpa észrevehető villódzás nélkül működik; P14. Bemelegedési idő a teljes fényáram 100%-áig; P15. Minimális távolság a lámpatesttől vagy a fényforrástól a megvilágított tárgyakig; P16. A sérült fényszórót, árnyékolást vagy védőburkolatot azonnal ki kell cserélni; P17. A lámpatestben található fényforrást csak a gyártó vagy annak szervizese cserélheti ki a lámpatest helyrehozhatatlan károsodása nélkül; P18. A vezérlőegységet csak a gyártó vagy annak szervizese cserélheti ki;
Ventilátor paraméterek:
P19. Ventilátor forgási iránya: előre (lefelé) vagy hátra (felfelé); P20. Ajánlott helyiségméret; P21. Ventilátormotor típusa: DC (egyenáram); P22. Ventilátor sebességszintek; P23. Ventilátor névleges teljesítménye; P24. Ventilátor sebessége (percenkénti fordulatszám, RPM); P25. Légáramlási teljesítmény; P26. Ventilátor zajszintje;
Biztonság és további információk:
P27. I. osztályú áramütés elleni védelem. Olyan termék, amelyben az áramütés elleni védelem eszköze a fő szigetelésen kívül egy további védőáramkör, amely a táphálózat földeléséhez csatlakozik; P28. Por- és nedvesség elleni védelem (IP osztály): védelem 12 mm-nél nagyobb szilárd tárgyak ellen (IP2X). Nedvesség elleni védelem nem biztosított. P29. Kizárólag beltéri használatra alkalmas; P30. Termék súlya; P31. Termék méretei; P32. Üzemi hőmérséklet-tartomány;
Termék anyagai: Vas, polipropilén, réz; A gyártási dátum és a gyártási szám a terméken és az egyedi csomagoláson van feltüntetve.

3. DOBOZ TARTALMA [B]
B1. Motorház ventilátorlapátokkal; B2. Fényszóró; B3. Akasztókonzol; B4. 10 cm hosszú lengőrúd akasztógolyóval; B5. 15 cm hosszú lengőrúd; B6. Védőburkolat; B7. Felső díszburkolat; B8. Alsó díszburkolat; B9. Távirányító; B10. 2 db AAA elem; B11. Rögzítőkészlet; B12. Felhasználói kézikönyv.

4. BIZTONSÁGI INFORMÁCIÓK (telepítés és használat előtt olvassa el)
• FIGYELMEZTETÉS: Telepítés, tisztítás vagy karbantartás előtt húzza ki a tápellátást. Áramütés veszélye.
• FIGYELMEZTETÉS: A telepítést csak szakképzett villanyszerelő végezheti a nemzeti és helyi elektromos előírásoknak megfelelően.
• Ne módosítsa, ne szerelje szét és ne javítsa meg saját maga a terméket. Kizárólag eredeti alkatrészeket használjon.
• Ne szerelje fel a terméket instabil vagy gyenge mennyezeti szerkezetre.
• Győződjön meg arról, hogy a mennyezeti csatlakozódoboz biztonságosan rögzítve van, és elbírja a ventilátor teljes súlyát.
• Ne üzemeltesse a terméket, amíg teljesen össze nem szerelték és biztonságosan nem szerelték fel.
• Ez a termék kizárólag beltéri használatra készült. Ne használja kültéren vagy magas páratartalmú területeken (fürdőszoba, szauna, nedves hely).
• Működés közben ne takarja le a lámpatestet. Biztosítsa a szabad levegőáramlást.
• Tartson biztonságos távolságot a forgó ventilátorlapátoktól. Ne helyezzen semmilyen tárgyat a mozgó alkatrészekbe.
• Ne üzemeltesse a ventilátort poros vagy szennyezett környezetben megfelelő szellőzés nélkül. A por felhalmozódása blokkolhatja a motort, és idő előtti meghibásodást okozhat. Az ilyen károkra nem vonatkozik a garancia.
• Ez a termék nem alkalmas gyermekek vagy csökkent képességű személyek felügyelet nélküli használatára. Ne engedje, hogy a gyermekek a ventilátorral vagy a távirányítóval játsszanak.

5. TELEPÍTÉS / FELSZERELÉS [M]
A mellékelt ábra szerint végezze el a telepítést:
[MA] TELEPÍTÉS ELŐKÉSZÍTÉSE
MA1. Biztosítson legalább 2,3 m távolságot a ventilátorlapátok és a padló között, valamint 76 cm távolságot bármilyen faltól vagy akadálytól.
MA2. Ez a ventilátor leszorítórúddal szerelhető fel szabványos vagy boltozatos mennyezetre. Hosszabb leszorítórúddal meghosszabbítható a felfüggesztési hossz.
MA3. A telepítéshez a következő szerszámok szükségesek, amelyek nem részei a terméknek:
Csillagfejű csavarhúzó, laposfejű csavarhúzó, állítható fogó vagy villáskulcs, drótvágó és szigetelőszalag.
[MB] A FÜGGŐKONZOL TELEPÍTÉSE
MB1. Fa mennyezet: Rögzítse a függesztőkonzolt közvetlenül a tartószerkezethez a mellékelt csavarokkal.
MB2. Beton mennyezet: Fúrjon egy 8 mm-es lyukat, helyezze be a tágulási csavart, helyezze el a konzolt, és húzza meg biztonságosan az anyát.
[MC] LESZORÍTÓRÚD ÖSSZESZERELÉSE (OPCIONÁLIS)
MC1. Lazítsa meg a függesztőgömb rögzítőcsavarját.

MC2. Távolítsa el a csapot és a rögzítőkapcsot.
MC3. Szerelje fel a függesztőgömböt a meghosszabbított leszállórúdra.
MC4. Húzza meg biztonságosan a rögzítőcsavart.
[MD] A VENTILÁTOR FELAKASZTÁSA
MD1. Fűzze át az elektromos vezetékeket a leszállórúdon.
MD2. Csúsztassa a burkolatot, a felső díszburkolatot és az alsó díszburkolatot a leszállórúdra.
MD3. Rögzítse a motorház bilincsét a leszállórúdra.
MD4. Helyezze vissza az átmenőcsapot, rögzítse az R-kapoccsal, majd húzza meg biztonságosan az összes csavart.
MD5. Csúsztassa le teljesen az alsó díszburkolatot.
MD6. Helyezze a függesztőgömböt a függesztőkonzolba, és igazítsa be megfelelően a nyílást.
[ME] BEKÖTÉS
Csatlakoztassa a vezetékeket a kapcsolási rajz szerint:
• Fázis (L) Barna
• Nulla (N) Kék
• Földelővezeték Zöld/sárga
Fontos:
A termék földelővezetékkel van felszerelve. A földelővezeték csatlakoztatásának elmulasztása áramütést okozhat. A vezetékek végeit megfelelő hosszúságúra kell lecsupaszítani. Ha a vezetékvégek horganyzottak, vágja le a horganyzott részeket, távolítsa el a szigetelést 8 mm hosszan, és rögzítse a vezetéket a sorkapocsban. Első használat előtt ellenőrizze a mechanikai rögzítés és az elektromos csatlakozások helyességét. A termék csak olyan elektromos hálózatban használható, amely megfelel a törvényben előírt energia- és minőségi követelményeknek.
[MF] ELŐTETŐ ÖSSZESZERELÉSE
MF1. Emelje fel az előtetőt a függesztőkonzolra.
MF2. Igazítsa a hornyolt furatokat a csavarokhoz.
MF3. Csavarja el az előtetőt, hogy rögzítse a helyére, és húzza meg az összes csavart biztonságosan.
MF4. Csúsztassa teljesen felfelé a felső díszburkolatot.
[MG] LÁMPABURNYŐ ÖSSZESZERELÉSE
MG1. Szerelje fel a diffúzort vagy az üvegburát a LED panelre.
MG2. Csavarja el a diffúzort, hogy rögzítse a helyére.

6. VEZÉRLŐSZERVEK [U]
A lámpatest és a ventilátor a mellékelt távirányítóval vezérelhető.
U1. BE/KI: Be- és kikapcsolja a lámpát.
U2. ÖSSZES KI: Kikapcsolja a lámpát és a ventilátort is.
U3. K gomb: Az előre beállított színhőmérsékletek között vált: 3000 K → 4200 K → 6000 K.
U4. Éjszakai fény mód: Aktiválja az éjszakai fény módot.
U5. K– / K+ gombok: A színhőmérséklet fokozatmentes beállítását teszi lehetővé.
U6. Fényerő + / –: A fénykibocsátás fokozatmentes fényerő-szabályozását biztosítja.
U7. SETUP gomb: A távirányító és a vevőegység párosítására szolgál.
U8. F/R gomb: A ventilátor forgásirányának megváltoztatása: előre vagy hátra.
U9. 2H / 4H gomb: Automatikus időzítő beállítása: 2 óra vagy 4 óra.
U10. Ventilátorsebesség gombok: A ventilátorsebesség 1-től (legalacsonyabb) 6-ig (legmagasabb) terjedő fokozatban választható ki.
U11. Természetes szellő gomb: Aktiválja a természetes szellő módot változó ventilátorsebességgel.
U12. VENTILÁTOR KI: Leállítja a ventilátor működését. FALI KAPCSOLÓ VILÁGÍTÁSVEZÉRLŐK
Gyorsan ki- és bekapcsolva válthat a színhőmérséklet és az éjszakai fény mód között. Az utolsó módot a memória tárolja.

7. KARBANTARTÁS ÉS TISZTÍTÁS
A megfelelő karbantartás biztosítja a biztonságos működést és meghosszabbítja a termék élettartamát.
• FIGYELMEZTETÉS: Tisztítás, ellenőrzés vagy karbantartás előtt mindig válassza le a tápellátást a kismegszakítónál. Áramütés veszélye.
• Tisztítás előtt hagyja a lámpatestet és a ventilátort teljesen leállni és lehűlni.
• A terméket csak puha, száraz ruhával tisztítsa.
• Ne használjon vizet, vegyi tisztítószereket, oldószereket vagy súrolóanyagokat.
• Ne permetezzen folyadékot közvetlenül a lámpatestre, a ventilátorházra vagy a távirányítóra.
• Győződjön meg arról, hogy a szellőzőnyílásokat nem takarja el por vagy idegen tárgyak.
• Rendszeresen ellenőrizze, hogy az összes rögzítőcsavar és rögzítőelem biztonságosan meg van-e húzva, különösen az első üzemórák után.
• Ha a diffúzor, a védőburkolat, a ventilátorlapátok vagy bármely más alkatrész sérült, azonnal hagyja abba a termék használatát, és cserélje ki a sérült alkatrészt.
• Ne próbálja meg szétszerelni vagy javítani a motort, a LED-modult vagy a vezérlőegységet. A jogosulatlan javítás vagy szétszerelés érvénytelenítheti a garanciát.
• A fényforrást és a vezérlőegységet csak a gyártó vagy egy hivatalos szerviz szakember cserélheti ki.
• Rendellenes zaj, rezgés, túlmelegedés vagy meghibásodás esetén válassza le a terméket a tápellátásról, és forduljon a szervizközponthoz.
• A terméket csak a névleges feszültségtartományon belül üzemeltesse.
• A használt vagy sérült termékeket a vonatkozó előírásoknak megfelelően ártalmatlanítsa.
Ezen utasítások be nem tartása tüzet, égési sérüléseket, áramütést, sérülést vagy anyagi kárt okozhat. A gyártó nem vállal felelősséget a nem rendeltetésszerű használatból eredő károkért. A gyártó fenntartja a jogot, hogy előzetes értesítés nélkül műszaki változtatásokat hajtson végre, vagy módosítsa ezt a kézikönyvet. A legújabb verzió a www.videx.ua és a www.videx.com.pl weboldalakon érhető el.

8. TÁROLÁS ÉS SZÁLLÍTÁS
A terméket a gyártó csomagolásában, –20°C és +40°C közötti hőmérsékleten tárolja. Száraz, nedvességtől és közvetlen napfénytől védett helyen tárolandó. A szállítás szárazföldön, tengeren vagy légi úton, az eredeti szállítási csomagolásban megengedett.

9. GARANCIA
A jótállási időszak az egyes csomagolásokon van feltüntetve, és az eladás dátumától kezdődik.
A jótállási időszak alatt a hibás termék a vásárlást igazoló bizonylat bemutatásával cserélhető vagy visszaküldhető, feltéve, hogy minden alkatrész és tartozék mellékelve van.
A jótállás nem terjed ki:
- Helytelen használatból vagy nem megfelelő használatból eredő károkra;
- Jogosulatlan szétszerelésből vagy javításból eredő károkra;
- Külső behatásból eredő mechanikai sérülésekre;
- Vis maior okozta károkra;
- Poros vagy szennyezett környezetben történő üzemeltetésből eredő károkra, amelyek motorblokkoláshoz vezetnek.

RO – ROMÂNĂ
Lampă de tavan LED cu ventilator.

Vă mulțumim că ați ales un produs Videx! Vă rugăm să citiți cu atenție acest manual de utilizare înainte de utilizare și să îl păstrați pentru referințe ulterioare.

1. SCOPUL ȘI APLICAȚIA PRODUSULUI
Produsul este destinat utilizării în interior, în spații casnice. Acesta combină iluminatul LED cu un ventilator de tavan integrat pentru circulația aerului și confort. Corpul de iluminat este conceput doar pentru montarea pe tavan în zone interioare uscate.

2. DATE TEHNICE ȘI SIMBOLURI [P]
P1. Tensiune și frecvență nominale; P2. Putere nominală; P3. Temperatura de culoare corelată (CCT); P4. Flux luminos nominal; P5. Flux luminos util nominal al sursei de lumină conținute (modul LED) la o temperatură de culoare de 4200K; P6. Acest produs este echipat cu o sursă de lumină cu clasa de eficiență energetică E; P7. Curent nominal de intrare; P8. Factor de putere nominal; P9. Indice de redare a culorilor (IRC); P10. Unghiul fasciculului; P11. Durată de viață nominală (L70B50); P12. Numărul de cicluri de pornire înainte de defecțiune; P13. Lumina funcționează fără nicio pâlpâire vizibilă; P14. Timp de încălzire până la 100% din fluxul luminos complet; P15. Distanța minimă dintre corpul de iluminat sau sursa de lumină și obiectele iluminate; P16. Un difuzor de lumină, ecran sau capac protector deteriorat trebuie înlocuit imediat; P17. Sursa de lumină conținută în acest corp de iluminat poate fi înlocuită numai de producător sau de agentul său de service, fără a provoca daune ireparabile corpului de iluminat; P18. Echipamentul de control poate fi înlocuit numai de producător sau de agentul său de service;
Parametrii ventilatorului: P19. Direcția de rotație a ventilatorului: înainte (în jos) sau înapoi (în sus); P20. Suprafața recomandată a încăperii; P21. Tipul motorului ventilatorului: CC (curent continuu); P22. Nivelurile de viteză ale ventilatorului; P23. Puterea nominală a ventilatorului; P24. Turația ventilatorului (rotații pe minut, RPM); P25. Performanța fluxului de aer; P26. Nivelul de zgomot al ventilatorului;
Siguranță și informații suplimentare: P27. Protecție împotriva electrocutării clasa I. Un produs în care mijlocul de protecție împotriva electrocutării, pe lângă izolația principală, este un circuit suplimentar de protecție conectat la împământarea rețelei de alimentare cu energie electrică; P28. Grad de protecție împotriva prafului și umidității (clasa IP): protecție împotriva obiectelor solide mai mari de 12 mm (IP2X). Nu este prevăzută protecție împotriva umidității. P29. Potrivit numai pentru utilizare în interior; P30. Greutatea produsului; P31. Dimensiunile produsului; P32. Interval de temperatură de funcționare;
Materialele produsului: Fier, Polipropilenă, Cupru; Data producției și numărul lotului sunt indicate pe produs și pe ambalajul său individual.

3. CONȚINUTUL CUTIEI [B]
B1. Carcasă motor cu palete ventilator; B2. Difuzor de lumină; B3. Suport de agățare; B4. Tijă de susținere lungime 10 cm cu bilă de agățare; B5. Tijă de susținere lungime 15 cm; B6. Copertină; B7. Capac decorativ superior; B8. Capac decorativ inferior; B9. Telecomandă; B10. 2 baterii AAA; B11. Set de elemente de fixare; B12. Manual de utilizare.

4. INFORMAȚII DE SIGURANȚĂ (citiți înainte de instalare și utilizare)
• AVERTISMENT: Deconectați sursa de alimentare înainte de instalare, curățare sau întreținere. Risc de electrocutare.
• ATENȚIE: Instalarea trebuie efectuată numai de către un electrician calificat, în conformitate cu reglementările electrice naționale și locale.
• Nu modificați, dezasamblați și reparați produsul singur. Folosiți numai piese originale.
• Nu instalați produsul pe structuri de tavan instabile sau slabe.
• Asigurați-vă că cutia de priză de tavan este fixată în siguranță și susține greutatea totală a ventilatorului.
• Nu utilizați produsul până când nu este complet asamblat și montat în siguranță.
• Acest produs este destinat exclusiv utilizării în interior. Nu utilizați în exterior sau în zone cu umiditate ridicată (băi, saune, locuri umede).
• Nu acoperiți corpul de iluminat în timpul funcționării. Asigurați circulația liberă a aerului.
• Păstrați o distanță sigură față de palele rotative ale ventilatorului. Nu introduceți obiecte în piesele mobile.
• Nu utilizați ventilatorul în medii prăfuite sau murdare fără o ventilație adecvată. Acumularea de praf poate bloca motorul și poate provoca defecțiuni premature. Astfel de daune nu sunt acoperite de garanție.
• Acest produs nu este destinat utilizării de către copii sau persoane cu capacități reduse fără supraveghere. Nu permiteți copiilor să se joace cu ventilatorul sau cu telecomanda.

5. INSTALARE / MONTARE [M]
Finalizați instalarea conform diagramei furnizate:
[MA] PREGĂTIRE INSTALARE
MA1. Asigurați o distanță minimă de 2,3 m între palele ventilatorului și podea și 76 cm față de orice perete sau obstacol.
MA2. Acest ventilator poate fi montat cu o tijă de susținere pe un tavan standard sau boltit. O tijă de susținere mai lungă poate fi utilizată pentru a extinde lungimea de suspendare.
MA3. Următoarele unelte sunt necesare pentru instalare și nu sunt furnizate împreună cu produsul:
Șurubelniță Phillips, șurubelniță cu cap plat, clește sau cheie reglabilă, clește de tăiat sârmă și bandă izolatoare.
[MB] INSTALAREA SUPORTULUI DE SUPORT
MB1. Tavan din lemn: Atașați suportul de susținere direct la structura de susținere folosind șuruburile furnizate.
MB2. Tavan din beton: Găuriți un orificiu de 8 mm, introduceți șurubul de expansiune, poziționați suportul și strângeți piulița în siguranță.
[MC] ANSAMBLU TIJĂ DE SUPORT (OPȚIONAL)
MC1. Slăbiți șurubul de fixare de pe bila de suspendare.
MC2. Scoateți știftul și clema de fixare.
MC3. Instalați bila de suspendare pe tija extinsă.
MC4. Strângeți bine șurubul de fixare.
[MD] SUSPENDAREA VENTILATORULUI
MD1. Introduceți firele electrice prin tija de suspendare.
MD2. Glisați baldachinul, capacul decorativ superior și capacul decorativ inferior pe tija de suspendare.
MD3. Atașați clema carcasei motorului la tija de suspendare.
MD4. Reintroduceți știftul de trecere și fixați-l cu clema R, apoi strângeți bine toate șuruburile.
MD5. Glisați capacul decorativ inferior complet în jos.
MD6. Așezați bila de suspendare în suportul de suspendare și aliniați corect slotul.
[ME] CABLARE
Conectați firele conform schemei de conectare:
• Fază (L) Maro
• Nul (N) Albastru
• Fir de împământare Verde/galben
Important:
Produsul este echipat cu un fir de împământare. Neconectarea firului de împământare poate duce la electrocutare. Capetele cablurilor trebuie dezizolate la lungimea corespunzătoare. Dacă capetele firelor sunt galvanizate, tăiați secțiunile galvanizate, dezizolați 8 mm de izolație și fixați firul în blocul de borne. Înainte de prima utilizare, verificați corectitudinea fixării mecanice și a conexiunilor electrice. Produsul poate fi utilizat numai într-o rețea electrică care îndeplinește cerințele energetice și de calitate prevăzute de lege.
[MF] ANSAMBLU BALDACHIN
MF1. Ridicați baldachinul la suportul de prindere.
MF2. Aliniați găurile cu fante cu șuruburile.
MF3. Rotiți baldachinul pentru a-l bloca în poziție și strângeți toate șuruburile în siguranță.
MF4. Glisați capacul decorativ superior complet în sus.
[MG] ANSAMBLU ABAJUR
MG1. Instalați difuzorul sau abajurul de sticlă pe panoul LED.
MG2. Rotiți difuzorul pentru a-l bloca în poziție.

6. COMENZI [U]
Corpul de iluminat și ventilatorul sunt controlate folosind telecomanda furnizată.
U1. PORNIT/OPRIT: Pornește sau stinge lumina.
U2. ALL OFF: Oprește atât lumina, cât și ventilatorul.
U3. Butonul K: Comută între temperaturile de culoare presetate: 3000 K → 4200 K → 6000 K.
U4. Mod lumină nocturnă: Activează modul lumină nocturnă.
U5. Butoanele K– / K+: Oferă reglare continuă a temperaturii de culoare.
U6. Luminozitate + / –: Oferă o diminuare continuă a intensității luminoase.

U7. Butonul SETUP: Folosit pentru conectarea telecomenzii la receptor.
U8. Butonul F/R: Modifică direcția de rotație a ventilatorului: înainte sau înapoi.
U9. Butonul 2H / 4H: Setează un cronometru automat: 2 ore sau 4 ore.
U10. Butoane viteză ventilator: Selectează nivelul vitezei ventilatorului de la 1 (cea mai mică) la 6 (cea mai mare).
U11. Buton Adiere naturală: Activează modul adiere naturală cu viteză variabilă a ventilatorului.
U12. VENTILATOR OFF: Oprește funcționarea ventilatorului. COMENZI CU ÎNTRERUPĂTOR DE PERETE
Opriți și porniți rapid pentru a comuta între temperatura culorii și modul lumină nocturnă. Ultimul mod este stocat în memorie.

7. ÎNTREȚINERE ȘI CURĂȚARE
Întreținerea corespunzătoare asigură o funcționare sigură și prelungește durata de viață a produsului.
• AVERTISMENT: Deconectați întotdeauna alimentarea de la întrerupătorul de circuit înainte de curățare, inspecție sau întreținere. Risc de electrocutare.
• Lăsați corpul de iluminat și ventilatorul să se oprească complet și să se răcească înainte de curățare.
• Curățați produsul numai cu o cârpă moale și uscată.
• Nu utilizați apă, produse de curățare chimice, solvenți sau materiale abrazive.
• Nu pulverizați lichide direct pe corpul de iluminat, carcasa ventilatorului sau telecomanda.
• Asigurați-vă că orificiile de ventilație nu sunt blocate de praf sau obiecte străine.
• Verificați periodic dacă toate șuruburile și elementele de fixare rămân strânse, în special după primele ore de funcționare.
• Dacă difuzorul, capacul de protecție, palele ventilatorului sau orice altă piesă este deteriorată, opriți imediat utilizarea produsului și înlocuiți piesa deteriorată.
• Nu încercați să dezasamblați sau să reparați motorul, modulul LED sau echipamentul de control. Reparațiile sau dezasamblarea neautorizată pot anula garanția.
• Sursa de lumină și echipamentul de control pot fi înlocuite numai de către producător sau de către un agent de service autorizat.
• Dacă apar zgomote anormale, vibrații, supraîncălzire sau defecțiuni, deconectați produsul de la sursa de alimentare și contactați centrul de service.
• Utilizați produsul numai în intervalul de tensiune nominală.
• Eliminați produsele uzate sau deteriorate în conformitate cu reglementările aplicabile.
Nerespectarea acestor instrucțiuni poate duce la incendii, arsuri, electrocutare, vătămări corporale sau daune materiale. Producătorul nu va fi tras la răspundere pentru daunele cauzate de utilizarea necorespunzătoare. Producătorul își rezervă dreptul de a introduce modificări tehnice sau de a modifica acest manual fără notificare prealabilă. Cea mai recentă versiune este disponibilă la www.videx.ua și www.videx.com.pl.

8. DEPOZITARE ȘI TRANSPORT
Depozitați produsul în ambalajul producătorului la o temperatură cuprinsă între –20°C și +40°C. Depozitați într-un loc uscat, ferit de umiditate și de lumina directă a soarelui. Transportul este permis pe uscat, pe mare sau pe aer, în ambalajul original de transport.

9. GARANȚIE
Perioada de garanție este indicată pe ambalajul individual și începe să curgă de la data vânzării.
În perioada de garanție, un produs defect poate fi schimbat sau returnat la prezentarea dovezii de achiziție, cu condiția ca toate componentele și accesoriile să fie incluse.
Garanția nu acoperă:
- Daune cauzate de utilizarea necorespunzătoare sau de funcționarea necorespunzătoare;
- Daune rezultate din dezasamblarea sau repararea neautorizată;
- Daune mecanice cauzate de impact extern;
- Daune datorate forței majore;
- Daune cauzate de funcționarea în medii cu praf sau contaminate, care duc la blocarea motorului.

BG – БЪЛГАРСКИ
LED таванно осветително тяло с вентилатор.

Благодарим ви, че избрахте продукт на Videx! Моля, прочетете внимателно това ръководство за потребителя преди употреба и го запазете за бъдещи справки.

1. ПРЕДНАЗНАЧЕНИЕ И ПРИЛОЖЕНИЕ НА ПРОДУКТА
Продуктът е предназначен за вътрешна употреба в домакинствата. Той съчетава LED осветление и вграден таванно вентилатор за циркулация на въздуха и комфорт. Осветителното тяло е предназначено само за монтаж на таван в сухи вътрешни помещения.

2. ТЕХНИЧЕСКИ ДАННИ И СИМВОЛИ [P]
P1. Номинално напрежение и честота; P2. Номинална мощност; P3. Корелирана цветна температура (CCT); P4. Номинален светлинен поток; P5. Номинален полезен светлинен поток на съдържащия се светлинен източник (LED модул) при цветна температура 4200K; P6. Този продукт е оборудван със светлинен източник с клас на енергийна ефективност E; P7. Номинален входен ток; P8. Номинален фактор на мощността; P9. Индекс на цветопредаване (CRI); P10. Ъгъл на лъча; P11. Номинален живот (L70B50); P12. Брой цикли на включване преди повреда; P13. Светлината работи без забележимо трептене; P14. Време за загряване до 100% от пълния светлинен поток; P15. Минимално разстояние от осветителното тяло или източника на светлина до осветените обекти; P16. Повреден дифузьор на светлина, екран или защитен капак трябва да бъдат сменени незабавно; P17. Източникът на светлина, съдържащ се в това осветително тяло, може да бъде сменен само от производителя или негов сервизен агент без непоправими щети на осветителното тяло; P18. Управляващата апаратура може да бъде сменена само от производителя или негов сервизен агент;
Параметри на вентилатора:
P19. Посока на въртене на вентилатора: напред (надолу) или назад (нагоре); P20. Препоръчителна площ на помещението; P21. Тип на двигателя на вентилатора: DC (постоянен ток); P22. Нива на скорост на вентилатора; P23. Номинална мощност на вентилатора; P24. Скорост на вентилатора (обороти в минута, RPM); P25. Производителност на въздушния поток; P26. Ниво на шум на вентилатора;
Безопасност и допълнителна информация:
P27. Защита от токов удар клас I. Продукт, при който средство за защита от токов удар, в допълнение към основната изолация, е допълнителна защитна верига, свързана към заземяването на захранващата мрежа; P28. Клас на защита от прах и влага (IP клас): защита от твърди предмети по-големи от 12 мм (IP2X). Не е предвидена защита от влага. P29. Подходящ само за употреба на закрито; P30. Тегло на продукта; P31. Размери на продукта; P32. Работен температурен диапазон;
Материали на продукта: Желязо, Полипропилен, мед; Дата на производство и номер на партидата са посочени върху продукта и неговата индивидуална опаковка.

3. СЪДЪРЖАНИЕ НА КУТИЯТА [B]
B1. Корпус на двигателя с лопатки на вентилатора; B2. Дифузер на светлина; B3. Скоба за окачване; B4. Низходяща щанга с дължина 10 см с висяща топка; B5. Низходяща щанга с дължина 15 см; B6. Сенник; B7. Горен декоративен капак; B8. Долен декоративен капак; B9. Дистанционно управление; B10. 2 бр. батерии AAA; B11. Комплект крепежни елементи; B12. Ръководство за потребителя.

4. ИНФОРМАЦИЯ ЗА БЕЗОПАСНОСТ (прочетете преди монтаж и употреба)
• ПРЕДУПРЕЖДЕНИЕ: Изключете захранването преди монтаж, почистване или поддръжка. Опасност от токов удар.
• ВНИМАНИЕ: Монтажът трябва да се извършва само от квалифициран електротехник в съответствие с националните и местните електрически разпоредби.
• Не модифицирайте, разглобявайте и не ремонтирайте продукта сами. Използвайте само оригинални части.
• Не монтирайте продукта върху нестабилни или слаби таванни конструкции.
• Уверете се, че кутията за изход на тавана е здраво закрепена и издържа общото тегло на вентилатора.
• Не използвайте продукта, докато не е напълно сглобен и монтиран здраво.
• Този продукт е предназначен само за употреба на закрито. Не го използвайте на открито или в зони с висока влажност (бани, сауни, мокри помещения).
• Не покривайте осветителното тяло по време на работа. Осигурете свободна циркулация на въздуха.
• Спазвайте безопасно разстояние от въртящите се перки на вентилатора. Не поставяйте никакви предмети в движещите се части.
• Не работете с вентилатора в прашна или мръсна среда без подходяща вентилация. Натрупването на прах може да блокира двигателя и да причини преждевременна повреда. Такива повреди не се покриват от гаранцията.
• Този продукт не е предназначен за употреба от деца или лица с ограничени възможности без надзор. Не позволявайте на деца да играят с вентилатора или дистанционното управление.

5. ИНСТАЛАЦИЯ / МОНТАЖ [M]
Извършете инсталацията съгласно предоставената диаграма:
[MA] ПОДГОТОВКА ЗА МОНТАЖ
MA1. Осигурете минимално разстояние от 2,3 м между лопатките на вентилатора и пода и 76 см от всяка стена или препятствие.
MA2. Този вентилатор може да се монтира с лост за регулиране на височината на стандартен или сводест таван. Може да се използва по-дълъг лост за регулиране на височината на окачване.
MA3. Следните инструменти са необходими за монтаж и не се доставят с продукта:
Кръстата отвертка, плоска отвертка, регулируеми клещи или гаечен ключ, резачка за тел и номинална изолирбанд.
[MB] МОНТАЖ НА СКОБАТА ЗА ЗАКРЕПВАНЕ
MB1. Дървен таван: Закрепете скобата за окачване директно към носещата конструкция, като използвате предоставените винтове.
MB2. Бетонен таван: Пробийте отвор 8 мм, поставете разширителния болт, позиционирайте скобата и затегнете здраво гайката.
[MC] СГЛОБЯВАНЕ НА ЛОСТА ЗА ЗАКРЕПВАНЕ (ПО ЖЕЛАНИЕ)
MC1. Разхлабете фиксиращия винт на висящата сфера.
MC2. Отстранете щифта и задържащата скоба.
MC3. Монтирайте висящата сфера върху удължената долна щанга.
MC4. Затегнете здраво фиксиращия винт.
[MD] ЗАКЕСВАНЕ НА ВЕНТИЛАТОРА
MD1. Прокарайте електрическите кабели през долната щанга.
MD2. Плъзнете капака, горния декоративен капак и долния декоративен капак върху долната щанга.
MD3. Прикрепете скобата на корпуса на двигателя към долната щанга.
MD4. Поставете отново проходния щифт и го фиксирайте с R-скобата, след което затегнете здраво всички винтове.
MD5. Плъзнете долния декоративен капак докрай надолу.
MD6. Поставете висящата сфера в скобата на окачването и подравнете правилно слота.
[ME] КАБЕЛИРАНЕ
Свържете кабелите съгласно схемата на свързване:
• Фаза (L) Кафяв
• Нула (N) Син
• Заземяващ проводник Зелен/жълт
Важно:
Продуктът е оборудван със заземяващ проводник. Несвързването на заземяващия проводник може да доведе до токов удар. Краищата на проводниците трябва да бъдат оголени до подходящата дължина. Ако краищата на проводниците са поцинковани, отрежете поцинкованите секции, оголете 8 мм изолация и закрепете проводника в клемния блок. Преди първа употреба проверете правилността на механичното закрепване и електрическите връзки. Продуктът може да се използва само в електрическа мрежа, която отговаря на енергийните и качествени изисквания, определени от закона.
[MF] МОНТАЖ НА КОЖУРА
MF1. Повдигнете козирката към скобата за окачване.
MF2. Подравнете прорезите с винтовете.
MF3. Завъртете козирката, за да я заключите на място, и затегнете здраво всички винтове.
MF4. Плъзнете горния декоративен капак докрай нагоре.
[MG] МОНТАЖ НА АБАЖУР
MG1. Монтирайте дифузера или стъкления абажур върху LED панела.
MG2. Завъртете дифузера, за да го заключите на място.

6. УПРАВЛЕНИЕ [U]
Осветителното тяло и вентилаторът се управляват с помощта на предоставеното дистанционно управление.
U1. ВКЛ./ИЗКЛ.: Включва или изключва светлината.
U2. ALL OFF: Изключва както осветлението, така и вентилатора.
U3. Бутон K: Превключва през предварително зададени цветови температури: 3000 K → 4200 K → 6000 K.
U4. Режим нощна светлина: Активира режим нощна светлина.
U5. Бутони K– / K+: Осигурява безстепенно регулиране на цветовата температура.
U6. Яркост + / –: Осигурява безстепенно затъмняване на светлинния поток.
U7. Бутон SETUP: Използва се за сдвояване на дистанционното управление с приемника.
U8. Бутон F/R: Променя посоката на въртене на вентилатора: напред или назад.
U9. Бутон 2H / 4H: Задава автоматичен таймер: 2 часа или 4 часа.
U10. Бутони за скорост на вентилатора: Избира ниво на скорост на вентилатора от 1 (най-ниска) до 6 (най-висока).
U11. Бутон за естествен бриз: Активира режим на естествен бриз с различна скорост на вентилатора.
U12. FAN OFF: Спира работата на вентилатора.
УПРАВЛЕНИЕ НА ОСВЕТЛЕНИЕТО СЪС СТЕНАТА
Бързо включване и изключване, за да превключвате между цветовата температура и режима на нощно осветление. Последният режим се запазва в паметта.

7. ПОДДРЪЖКА И ПОЧИСТВАНЕ
Правилната поддръжка осигурява безопасна работа и удължава експлоатационния живот на продукта.
• ПРЕДУПРЕЖДЕНИЕ: Винаги изключвайте захранването от прекъсвача преди почистване, проверка или поддръжка. Опасност от токов удар.
• Оставете осветителното тяло и вентилаторът да спрат напълно и да се охладят преди почистване.
• Почиствайте продукта само с мека, суха кърпа.
• Не използвайте вода, химически почистващи препарати, разтворители или абразивни материали.
• Не пръскайте течности директно върху осветителното тяло, корпуса на вентилатора или дистанционното управление.
• Уверете се, че вентилационните отвори не са блокирани от прах или чужди предмети.
• Редовно проверявайте дали всички монтажни винтове и крепежни елементи са здраво затегнати, особено след първите часове работа.
• Ако дифузьорът, защитният капак, лопатките на вентилатора или която и да е друга част е повредена, незабавно спрете да използвате продукта и сменете повредената част.
• Не се опитвайте да разглобявате или ремонтирате двигателя, LED модула или контролния апарат. Неоторизираният ремонт или разглобяване може да анулира гаранцията.
• Светлинният източник и управляващото устройство могат да бъдат сменени само от производителя или оторизиран сервизен агент.
• Ако възникне необичаен шум, вибрации, прегряване или неизправност, изключете продукта от захранването и се свържете със сервизния център.
• Използвайте продукта само в рамките на номиналното напрежение.
• Изхвърляйте използвани или повредени продукти в съответствие с приложимите разпоредби.
Неспазването на тези инструкции може да доведе до пожар, изгаряния, токов удар, нараняване или материални щети. Производителят не носи отговорност за щети, причинени от неправилна употреба. Производителят си запазва правото да въвежда технически промени или да променя това ръководство без предварително уведомление. Най-новата версия е достъпна на www.videx.ua и www.videx.com.pl.

8. СЪХРАНЕНИЕ И ТРАНСПОРТ
Съхранявайте продукта в опаковката на производителя при температура от –20°C до +40°C. Съхранявайте на сухо място, защитено от влага и пряка слънчева светлина. Транспортирането е разрешено по суша, море или въздух в оригиналната транспортна опаковка.

9. ГАРАНЦИЯ
Гаранционният срок е посочен на индивидуалната опаковка и започва да тече от датата на продажба.
По време на гаранционния срок дефектен продукт може да бъде заменен или върнат при представяне на доказателство за покупка, при условие че всички компоненти и аксесоари са включени.
Гаранцията не покрива:
- Щети, причинени от неправилна употреба или неправилна експлоатация;
- Щети, произтичащи от неразрешено разглобяване или ремонт;
- Механични повреди, причинени от външен удар;
- Щети, причинени от непреодолима сила;
- Щети, причинени от работа в прашна или замърсена среда, водещи до блокиране на двигателя.

GR – ΕΛΛΗΝΙΚΆ
Φωτιστικό οροφής LED με ανεμιστήρα.

Σας ευχαριστούμε που επιλέξατε ένα προϊόν Videx! Διαβάστε προσεκτικά αυτό το εγχειρίδιο χρήστη πριν από τη χρήση και φυλάξτε το για μελλοντική αναφορά.

1. ΣΚΟΠΟΣ ΚΑΙ ΕΦΑΡΜΟΓΗ ΠΡΟΪΟΝΤΟΣ
Το προϊόν προορίζεται για εσωτερική οικιακή χρήση. Συνδυάζει φωτισμό LED και ενσωματωμένο ανεμιστήρα οροφής για κυκλοφορία αέρα και άνεση. Το φωτιστικό έχει σχεδιαστεί μόνο για τοποθέτηση στην οροφή σε ξηρούς εσωτερικούς χώρους.

2. ΤΕΧΝΙΚΑ ΔΕΔΟΜΕΝΑ ΚΑΙ ΣΥΜΒΟΛΑ [P]
P1. Ονομαστική τάση και συχνότητα. P2. Ονομαστική ισχύς. P3. Σχετική θερμοκρασία χρώματος (CCT). P4. Ονομαστική φωτεινή ροή. P5. Ονομαστική χρήσιμη φωτεινή ροή της περιεχόμενης πηγής φωτός (μονάδα LED) σε θερμοκρασία χρώματος 4200K. P6. Αυτό το προϊόν είναι εξοπλισμένο με πηγή φωτός με κλάση ενεργειακής απόδοσης E. P7. Ονομαστικό ρεύμα εισόδου. P8. Ονομαστικός συντελεστής ισχύος. P9. Δείκτης απόδοσης χρώματος (CRI). P10. Γωνία δέσμης. P11. Ονομαστική διάρκεια ζωής (L70B50). P12. Αριθμός κύκλων ενεργοποίησης πριν από την βλάβη. P13. Το φως λειτουργεί χωρίς αισθητό τρεμόπαιγμα. P14. Χρόνος προθέρμανσης στο 100% της πλήρους φωτεινής ροής. P15. Ελάχιστη απόσταση από το φωτιστικό ή την πηγή φωτός από τα φωτιζόμενα αντικείμενα. P16. Ένας κατεστραμμένος διαχύτης φωτός, οθόνη ή προστατευτικό κάλυμμα πρέπει να αντικατασταθεί αμέσως. P17. Η πηγή φωτός που περιέχεται σε αυτό το φωτιστικό μπορεί να αντικατασταθεί μόνο από τον κατασκευαστή ή τον αντιπρόσωπό του χωρίς ανεπανόρθωτη ζημιά στο φωτιστικό. P18. Ο μηχανισμός ελέγχου μπορεί να αντικατασταθεί μόνο από τον κατασκευαστή ή τον αντιπρόσωπό του.
Παράμετροι ανεμιστήρα:
P19. Κατεύθυνση περιστροφής ανεμιστήρα: προς τα εμπρός (προς τα κάτω) ή προς τα πίσω (προς τα πάνω). P20. Συνιστώμενη επιφάνεια δωματίου. P21. Τύπος κινητήρα ανεμιστήρα: DC (συνεχές ρεύμα). P22. Επίπεδα ταχύτητας ανεμιστήρα. P23. Ονομαστική ισχύς ανεμιστήρα. P24. Ταχύτητα ανεμιστήρα (περιστροφές ανά λεπτό, RPM). P25. Απόδοση ροής αέρα. P26. Επίπεδο θορύβου ανεμιστήρα.
Ασφάλεια και πρόσθετες πληροφορίες:
P27. Προστασία από ηλεκτροπληξία κατηγορίας I. Προϊόν στο οποίο το μέσο προστασίας από ηλεκτροπληξία, εκτός από την κύρια μόνωση, είναι ένα πρόσθετο προστατευτικό κύκλωμα συνδεδεμένο στη γείωση του δικτύου τροφοδοσίας. P28. Βαθμός προστασίας από σκόνη και υγρασία (κατηγορία IP): προστασία από στερεά αντικείμενα μεγαλύτερα από 12 mm (IP2X). Δεν παρέχεται προστασία από την υγρασία. P29. Κατάλληλο μόνο για εσωτερική χρήση. P30. Βάρος προϊόντος. P31. Διαστάσεις προϊόντος. P32. Εύρος θερμοκρασίας λειτουργίας.
Υλικά προϊόντος: Σίδηρος, Πολυπροπυλένιο, χαλκός. Η ημερομηνία παραγωγής και ο αριθμός παρτίδας αναγράφονται στο προϊόν και στην ατομική του συσκευασία.

3. ΠΕΡΙΕΧΟΜΕΝΑ ΚΟΥΤΙΟΥ [B]
B1. Περίβλημα κινητήρα με πτερύγια ανεμιστήρα. B2. Διαχύτης φωτός. B3. Βάση ανάρτησης. B4. Ράβδος καθόδου μήκους 10 cm με μπάλα ανάρτησης. B5. Ράβδος καθόδου μήκους 15 cm. B6. Στέγαστρο. B7. Άνω διακοσμητικό κάλυμμα. B8. Κάτω διακοσμητικό κάλυμμα. B9. Τηλεχειριστήριο. B10. 2 τεμάχια μπαταριών AAA. B11. Σετ συνδετήρων. B12. Εγχειρίδιο χρήστη.

4. ΠΛΗΡΟΦΟΡΙΕΣ ΑΣΦΑΛΕΙΑΣ (διαβάστε πριν από την εγκατάσταση και τη χρήση)
• ΠΡΟΕΙΔΟΠΟΙΗΣΗ: Αποσυνδέστε την παροχή ρεύματος πριν από την εγκατάσταση, τον καθαρισμό ή τη συντήρηση. Κίνδυνος ηλεκτροπληξίας.
• ΠΡΟΣΟΧΗ: Η εγκατάσταση πρέπει να πραγματοποιείται μόνο από εξειδικευμένο ηλεκτρολόγο σύμφωνα με τους εθνικούς και τοπικούς κανονισμούς ηλεκτρικής ενέργειας.
• Μην τροποποιείτε, αποσυναρμολογείτε ή επισκευάζετε το προϊόν μόνοι σας. Χρησιμοποιήστε μόνο γνήσια ανταλλακτικά.
• Μην εγκαθιστάτε το προϊόν σε ασταθείς ή αδύναμες κατασκευές οροφής.
• Βεβαιωθείτε ότι το κουτί εξόδου οροφής είναι σταθερά στερεωμένο και στηρίζει το συνολικό βάρος του ανεμιστήρα.
• Μην λειτουργείτε το προϊόν μέχρι να συναρμολογηθεί και να τοποθετηθεί σταθερά.
• Αυτό το προϊόν προορίζεται μόνο για εσωτερική χρήση. Μην το χρησιμοποιείτε σε εξωτερικούς χώρους ή σε περιοχές με υψηλή υγρασία (μπάνια, σάουνες, υγρές τοποθεσίες).
• Μην καλύπτετε το φωτιστικό κατά τη λειτουργία. Εξασφαλίστε ελεύθερη κυκλοφορία αέρα.
• Κρατήστε ασφαλή απόσταση από τα περιστρεφόμενα πτερύγια του ανεμιστήρα. Μην εισάγετε αντικείμενα σε κινούμενα μέρη.
• Μην λειτουργείτε τον ανεμιστήρα σε σκονισμένα ή βρώμικα περιβάλλοντα χωρίς κατάλληλο αερισμό. Η συσσώρευση σκόνης μπορεί να μπλοκάρει τον κινητήρα και να προκαλέσει πρόωρη βλάβη. Τέτοιες ζημιές δεν καλύπτονται από την εγγύηση.
• Αυτό το προϊόν δεν προορίζεται για χρήση από παιδιά ή άτομα με μειωμένες ικανότητες χωρίς επίβλεψη. Μην επιτρέπετε στα παιδιά να παίζουν με τον ανεμιστήρα ή το τηλεχειριστήριο.

5. ΕΓΚΑΤΑΣΤΑΣΗ / ΤΟΠΟΘΕΤΗΣΗ [M]
Ολοκληρώστε την εγκατάσταση σύμφωνα με το παρεχόμενο διάγραμμα:
[MA] ΠΡΟΕΤΟΙΜΑΣΙΑ ΕΓΚΑΤΑΣΤΑΣΗΣ
MA1. Βεβαιωθείτε ότι υπάρχει ελάχιστη απόσταση 2,3 m μεταξύ των πτερυγίων του ανεμιστήρα και του δαπέδου και 76 cm από οποιονδήποτε τοίχο ή εμπόδιο.
MA2. Αυτός ο ανεμιστήρας μπορεί να τοποθετηθεί με ράβδο καθόδου σε μια τυπική ή θολωτή οροφή. Μπορεί να χρησιμοποιηθεί μια μακρύτερη ράβδος καθόδου για την επέκταση του μήκους ανάρτησης.
MA3. Τα ακόλουθα εργαλεία απαιτούνται για την εγκατάσταση και δεν παρέχονται με το προϊόν:
Κατσαβίδι Phillips, κατσαβίδι με επίπεδη κεφαλή, ρυθμιζόμενη πένσα ή κλειδί, κόφτης σύρματος και ονομαστική μονωτική ταινία.
[MB] ΕΓΚΑΤΑΣΤΑΣΗ ΤΗΣ ΒΑΣΗΣ ΑΝΑΡΤΗΣΗΣ
MB1. Ξύλινη οροφή: Συνδέστε τη βάση ανάρτησης απευθείας στη δομή στήριξης χρησιμοποιώντας τις παρεχόμενες βίδες.
MB2. Σκυρόδετη οροφή: Ανοίξτε μια τρύπα 8 mm, τοποθετήστε τη βίδα διαστολής, τοποθετήστε τη βάση και σφίξτε καλά το παξιμάδι.
[MC] ΣΥΝΑΡΜΟΛΟΓΗΣΗ ΡΑΒΔΟΥ ΚΑΤΩΣΗΣ (ΠΡΟΑΙΡΕΤΙΚΟ)
MC1. Χαλαρώστε τη βίδα ασφάλισης στην μπίλια ανάρτησης.
MC2. Αφαιρέστε τον πείρο και το κλιπ συγκράτησης.
MC3. Τοποθετήστε τη μπίλια ανάρτησης στην εκτεταμένη ράβδο καθόδου.
MC4. Σφίξτε καλά τη βίδα ασφάλισης.
[MD] ΚΡΕΜΑΣΜΑ ΤΟΥ ΑΝΕΜΙΣΤΗΡΑ
MD1. Περάστε τα ηλεκτρικά καλώδια μέσα από τη ράβδο καθόδου.
MD2. Σύρετε το κάλυμμα, το πάνω διακοσμητικό κάλυμμα και το κάτω διακοσμητικό κάλυμμα στην ράβδο καθόδου.
MD3. Συνδέστε τον σφιγκτήρα του περιβλήματος του κινητήρα στη ράβδο καθόδου.
MD4. Επανατοποθετήστε τον πείρο διέλευσης και στερεώστε τον με το κλιπ R, στη συνέχεια σφίξτε καλά όλες τις βίδες.
MD5. Σύρετε το κάτω διακοσμητικό κάλυμμα μέχρι κάτω.
MD6. Τοποθετήστε τη μπίλια ανάρτησης στη βάση ανάρτησης και ευθυγραμμίστε σωστά την υποδοχή.
[ME] ΚΑΛΩΔΙΩΣΗ
Συνδέστε τα καλώδια σύμφωνα με το διάγραμμα καλωδίωσης:
• Φάση (L) Καφέ
• Ουδέτερο (N) Μπλε
• Καλώδιο γείωσης Πράσινο/κίτρινο
Σημαντικό:
Το προϊόν είναι εξοπλισμένο με καλώδιο γείωσης. Η μη σύνδεση του καλωδίου γείωσης μπορεί να προκαλέσει ηλεκτροπληξία. Τα άκρα των καλωδίων πρέπει να απογυμνωθούν στο κατάλληλο μήκος. Εάν τα άκρα των καλωδίων είναι γαλβανισμένα, κόψτε τα γαλβανισμένα τμήματα, απογυμνώστε 8 mm από τη μόνωση και ασφαλίστε το καλώδιο στο μπλοκ ακροδεκτών. Πριν από την πρώτη χρήση, ελέγξτε την ορθότητα της μηχανικής στερέωσης και των ηλεκτρικών συνδέσεων. Το προϊόν μπορεί να χρησιμοποιηθεί μόνο σε ηλεκτρικό δίκτυο που πληροί τις ενεργειακές και ποιοτικές απαιτήσεις που ορίζονται από το νόμο.
[MF] ΣΥΝΑΡΜΟΛΟΓΗΜΑ ΣΤΕΓΑΣΜΑΤΟΣ
MF1. Ανυψώστε το στέγαστρο στη βάση στήριξης.
MF2. Ευθυγραμμίστε τις οπές με τις βίδες.
MF3. Περιστρέψτε το στέγαστρο για να το ασφαλίσετε στη θέση του και σφίξτε όλες τις βίδες καλά.
MF4. Σύρετε το επάνω διακοσμητικό κάλυμμα μέχρι το τέρμα.
[MG] ΣΥΝΑΡΜΟΛΟΓΗΜΑ ΣΚΙΑΣΜΑΤΟΣ ΛΑΜΠΤΗΡΑ
MG1. Εγκαταστήστε τον διαχύτη ή το γυάλινο στέγαστρο στον πίνακα LED.
MG2. Περιστρέψτε τον διαχύτη για να τον ασφαλίσετε στη θέση του.

6. ΧΕΙΡΙΣΤΗΡΙΑ [U]
Το φωτιστικό και ο ανεμιστήρας ελέγχονται χρησιμοποιώντας το παρεχόμενο τηλεχειριστήριο.
U1. ΕΝΕΡΓΟΠΟΙΗΣΗ/ΑΠΕΝΕΡΓΟΠΟΙΗΣΗ: Ενεργοποιεί ή απενεργοποιεί το φως.
U2. ALL OFF: Απενεργοποιεί τόσο το φως όσο και τον ανεμιστήρα.
U3. Κουμπί K: Εναλλάσσει τις προκαθορισμένες θερμοκρασίες χρώματος: 3000 K → 4200 K → 6000 K.
U4. Λειτουργία νυχτερινού φωτισμού: Ενεργοποιεί τη λειτουργία νυχτερινού φωτισμού.
U5. Κουμπί K– / K+: Παρέχει αδιαβάθμητη ρύθμιση της θερμοκρασίας χρώματος.
U6. Φωτεινότητα + / –: Παρέχει αδιαβάθμητη μείωση της φωτεινότητας.
U7. Κουμπί SETUP: Χρησιμοποιείται για τη σύνδεση του τηλεχειριστηρίου με τον δέκτη.
U8. Κουμπί F/R: Αλλάζει την κατεύθυνση περιστροφής του ανεμιστήρα: προς τα εμπρός ή προς τα πίσω.
U9. Κουμπί 2H / 4H: Ορίζει έναν αυτόματο χρονοδιακόπτη: 2 ώρες ή 4 ώρες.
U10. Κουμπιά ταχύτητας ανεμιστήρα: Επιλέγει το επίπεδο ταχύτητας ανεμιστήρα από 1 (χαμηλότερη) έως 6 (υψηλότερη).
U11. Κουμπί φυσικού αεράκι: Ενεργοποιεί τη λειτουργία φυσικού αεράκι με μεταβαλλόμενη ταχύτητα ανεμιστήρα.
U12. FAN OFF: Διακόπτει τη λειτουργία του ανεμιστήρα.
ΔΙΑΚΟΠΤΗΣ ΤΟΙΧΟΥ ΧΕΙΡΙΣΤΗΡΙΑ ΦΩΤΙΣΜΟΥ
Γρήγορη απενεργοποίηση και ενεργοποίηση για εναλλαγή της θερμοκρασίας χρώματος και της λειτουργίας νυχτερινού φωτισμού. Η τελευταία λειτουργία αποθηκεύεται στη μνήμη.

7. ΣΥΝΤΗΡΗΣΗ ΚΑΙ ΚΑΘΑΡΙΣΜΟΣ
Η σωστή συντήρηση διασφαλίζει την ασφαλή λειτουργία και παρατείνει τη διάρκεια ζωής του προϊόντος.
• ΠΡΟΕΙΔΟΠΟΙΗΣΗ: Αποσυνδέετε πάντα την παροχή ρεύματος από τον διακόπτη κυκλώματος πριν από τον καθαρισμό, την επιθεώρηση ή τη συντήρηση. Κίνδυνος ηλεκτροπληξίας.
• Αφήστε το φωτιστικό και τον ανεμιστήρα να σταματήσουν εντελώς και να κρυώσουν πριν από τον καθαρισμό.
• Καθαρίστε το προϊόν μόνο με ένα μαλακό, στεγνό πανί.
• Μην χρησιμοποιείτε νερό, χημικά καθαριστικά, διαλύτες ή λειαντικά υλικά.
• Μην ψεκάζετε υγρά απευθείας στο φωτιστικό, το περίβλημα του ανεμιστήρα ή το τηλεχειριστήριο.
• Βεβαιωθείτε ότι τα ανοίγματα εξαερισμού δεν είναι φραγμένα από σκόνη ή ξένα αντικείμενα.
• Ελέγχετε τακτικά ότι όλες οι βίδες στερέωσης και τα στοιχεία στερέωσης παραμένουν καλά σφιγμένα, ειδικά μετά τις πρώτες ώρες λειτουργίας.
• Εάν ο διαχύτης, το προστατευτικό κάλυμμα, τα πτερύγια του ανεμιστήρα ή οποιοδήποτε άλλο μέρος έχει υποστεί ζημιά, διακόψτε αμέσως τη χρήση του προϊόντος και αντικαταστήστε το κατεστραμμένο μέρος.
• Μην επιχειρήσετε να αποσυναρμολογήσετε ή να επισκευάσετε τον κινητήρα, τη μονάδα LED ή τον πίνακα ελέγχου. Η μη εξουσιοδοτημένη επισκευή ή αποσυναρμολόγηση μπορεί να ακυρώσει την εγγύηση.
• Η πηγή φωτός και ο εξοπλισμός ελέγχου μπορούν να αντικατασταθούν μόνο από τον κατασκευαστή ή από εξουσιοδοτημένο αντιπρόσωπο σέρβις.
• Εάν παρουσιαστεί ασυνήθιστος θόρυβος, κραδασμοί, υπερθέρμανση ή δυσλειτουργία, αποσυνδέστε το προϊόν από την παροχή ρεύματος και επικοινωνήστε με το κέντρο σέρβις.
• Λειτουργήστε το προϊόν μόνο εντός του εύρους ονομαστικής τάσης.
• Απορρίψτε τα χρησιμοποιημένα ή κατεστραμμένα προϊόντα σύμφωνα με τους ισχύοντες κανονισμούς.
Η μη τήρηση αυτών των οδηγιών μπορεί να προκαλέσει πυρκαγιά, εγκαύματα, ηλεκτροπληξία, τραυματισμό ή υλικές ζημιές. Ο κατασκευαστής δεν φέρει ευθύνη για ζημιές που προκαλούνται από ακατάλληλη χρήση. Ο κατασκευαστής διατηρεί το δικαίωμα να εισαγάγει τεχνικές αλλαγές ή να τροποποιήσει το παρόν εγχειρίδιο χωρίς προηγούμενη ειδοποίηση. Η τελευταία έκδοση είναι διαθέσιμη στις διευθύνσεις www.videx.ua και www.videx.com.pl.

8. ΑΠΟΘΗΚΕΥΣΗ ΚΑΙ ΜΕΤΑΦΟΡΑ
Αποθηκεύστε το προϊόν στη συσκευασία του κατασκευαστή σε θερμοκρασία από –20°C έως +40°C. Φυλάξτε σε ξηρό μέρος, προστατευμένο από την υγρασία και το άμεσο ηλιακό φως. Η μεταφορά επιτρέπεται δια ξηράς, θάλασσας ή αέρα στην αρχική συσκευασία μεταφοράς.

9. ΕΓΓΥΗΣΗ
Η περίοδος εγγύησης αναγράφεται στην ατομική συσκευασία και ξεκινά από την ημερομηνία πώλησης.
Κατά τη διάρκεια της περιόδου εγγύησης, ένα ελαττωματικό προϊόν μπορεί να ανταλλαχθεί ή να επιστραφεί με την προσκόμιση της απόδειξης αγοράς, υπό την προϋπόθεση ότι όλα τα εξαρτήματα και τα αξεσουάρ περιλαμβάνονται.
Η εγγύηση δεν καλύπτει:
- Ζημιές που προκαλούνται από κακή χρήση ή ακατάλληλη λειτουργία•
- Ζημιές που προκύπτουν από μη εξουσιοδοτημένη αποσυναρμολόγηση ή επισκευή•
- Μηχανικές βλάβες που προκαλούνται από εξωτερικές κρούσεις•
- Ζημιές λόγω ανωτέρας βίας•
- Ζημιές που προκαλούνται από λειτουργία σε σκονισμένα ή μολυσμένα περιβάλλοντα που οδηγούν σε μπλοκάρισμα του κινητήρα.

LT – LIETUVIŲ
LED lubinis šviestuvas su ventiliatoriumi.

Dėkojame, kad pasirinkote „Videx" gaminį! Prieš naudodami atidžiai perskaitykite šį naudotojo vadovą ir išsaugokite jį ateičiai.

1. GAMINIO PASKIRTIS IR TAIKYMAS
Gaminys skirtas naudoti namų ūkyje. Jame sujungtas LED apšvietimas ir integruotas lubinis ventiliatorius oro cirkuliacijai ir komfortui. Šviestuvas skirtas montuoti prie lubų tik sausose patalpose.

2. TECHNINIAI DUOMENYS IR SIMBOLIAI [P]
P1. Nominali įtampa ir dažnis; P2. Nominali galia; P3. Koreliuota spalvos temperatūra (CCT); P4. Nominalus šviesos srautas; P5. Įmontuoto šviesos šaltinio (LED modulio) nominalus naudingas šviesos srautas, esant 4200 K spalvos temperatūrai; P6. Šis gaminys aprūpintas E energijos vartojimo efektyvumo klasės šviesos šaltiniu; P7. Nominali įėjimo srovė; P8. Nominalus galios koeficientas; P9. Spalvų atgavos indeksas (CRI); P10. Spindulio kampas; P11. Nominali tarnavimo trukmė (L70B50); P12. Įjungimo ciklų skaičius iki gedimo; P13. Šviesa veikia be jokio pastebimo mirgėjimo; P14. Įšilimo laikas iki 100 % viso šviesos srauto; P15. Minimalus atstumas nuo šviestuvo ar šviesos šaltinio iki apšviestų objektų; P16. Pažeistas šviesos difuzorius, ekranas ar apsauginis dangtelis turi būti nedelsiant pakeisti; P17. Šiame šviestuve esantį šviesos šaltinį gali pakeisti tik gamintojas arba jo techninės priežiūros atstovas, nepadarydamas nepataisomos žalos šviestuvui; P18. Valdymo įtaisą gali pakeisti tik gamintojas arba jo techninės priežiūros atstovas;
Ventiliatoriaus parametrai:
P19. Ventiliatoriaus sukimosi kryptis: į priekį (žemyn) arba atgal (aukštyn); P20. Rekomenduojamas kambario plotas; P21. Ventiliatoriaus variklio tipas: nuolatinė srovė; P22. Ventiliatoriaus greičio lygiai; P23. Ventiliatoriaus vardinė galia; P24. Ventiliatoriaus greitis (apsisukimai per minutę, RPM); P25. Oro srauto našumas; P26. Ventiliatoriaus triukšmo lygis;
Sauga ir papildoma informacija:
P27. Apsaugos nuo elektros smūgio klasė I. Produktas, kuriame apsaugos nuo elektros smūgio priemonė, be pagrindinės izoliacijos, yra papildoma apsauginė grandinė, prijungta prie maitinimo tinklo įžeminimo; P28. Apsaugos nuo dulkių ir drėgmės klasė (IP klasė): apsauga nuo kietų objektų, didesnių nei 12 mm (IP2X). Apsauga nuo drėgmės nenumatyta. P29. Tinka naudoti tik patalpose; P30. Gaminio svoris; P31. Gaminio matmenys; P32. Darbinės temperatūros diapazonas;
Gaminio medžiagos: geležis, polipropilenas, varis; Pagaminimo data ir partijos numeris nurodyti ant gaminio ir jo individualios pakuotės.

3. DĖŽUTĖS TURINYS [B]
B1. Variklio korpusas su ventiliatoriaus mentėmis; B2. Šviesos difuzorius; B3. Pakabos laikiklis; B4. 10 cm ilgio strypas su pakabinimo rutuliu; B5. 15 cm ilgio strypas; B6. Stogelis; B7. Viršutinis dekoratyvinis dangtelis; B8. Apatinis dekoratyvinis dangtelis; B9. Nuotolinio valdymo pultas; B10. 2 vnt. AAA baterijų; B11. Tvirtinimo detalių rinkinys; B12. Naudotojo vadovas.

4. SAUGOS INFORMACIJA (perskaitykite prieš montavimą ir naudojimą)
• ĮSPĖJIMAS: Prieš montuodami, valydami ar atlikdami techninę priežiūrą, atjunkite maitinimo šaltinį. Elektros smūgio pavojus.
• ATSARGIAI: Montavimą turi atlikti tik kvalifikuotas elektrikas, laikydamasis nacionalinių ir vietinių elektros instaliacijos taisyklių.
• Nekeiskite, neišardykite ir neremontuokite gaminio patys. Naudokite tik originalias dalis.
• Nemontuokite gaminio ant nestabilių ar silpnų lubų konstrukcijų.
• Įsitikinkite, kad lubų lizdo dėžutė yra tvirtai pritvirtinta ir atlaiko visą ventiliatoriaus svorį.
• Nenaudokite gaminio, kol jis nebus visiškai surinktas ir tvirtai pritvirtintas.
• Šis gaminys skirtas naudoti tik patalpose. Nenaudokite lauke arba didelės drėgmės patalpose (vonios kambariuose, saunose, drėgnose vietose).
• Neuždenkite šviestuvo veikimo metu. Užtikrinkite laisvą oro cirkuliaciją.
• Laikykitės saugaus atstumo nuo besisukančių ventiliatoriaus menčių. Nekiškite jokių daiktų į judančias dalis.
• Nenaudokite ventiliatoriaus dulkėtoje ar nešvarioje aplinkoje be tinkamos ventiliacijos. Dulkių susikaupimas gali užblokuoti variklį ir sukelti priešlaikinį gedimą. Tokiai žalai garantija netaikoma. • Šis gaminys nėra skirtas naudoti vaikams ar asmenims su ribotais gebėjimais be priežiūros. Neleiskite vaikams žaisti su ventiliatoriumi ar nuotolinio valdymo pultu.

5. MONTAVIMAS / Tvirtinimas [M]
Užbaikite montavimą pagal pateiktą schemą:
[MA] MONTAVIMO PARUOŠIMAS
MA1. Užtikrinkite, kad tarp ventiliatoriaus menčių ir grindų būtų bent 2,3 m atstumas, o nuo bet kokios sienos ar kliūties – 76 cm.
MA2. Šį ventiliatorių galima montuoti su strypu ant standartinių arba skliautinių lubų. Norint padidinti pakabinimo ilgį, galima naudoti ilgesnį strypą.
MA3. Montavimui reikalingi šie įrankiai, kurie kartu su gaminiu nėra tiekiami:
„Phillips" atsuktuvas, plokščias atsuktuvas, reguliuojamos replės arba veržliaraktis, vielos pjaustytuvas ir speciali izoliacinė juosta.
[MB] PAKABINAMO LAIKIKLIO MONTAVIMAS
MB1. Medinės lubos: pritvirtinkite pakabos laikiklį tiesiai prie atraminės konstrukcijos, naudodami pateiktus varžtus.
MB2. Betoninės lubos: išgręžkite 8 mm skylę, įkiškite išsiplėtimo varžtą, įstatykite laikiklį ir tvirtai priveržkite veržlę.
[MC] STRYPO MONTAVIMAS (PASIRENKAMAS)
MC1. Atlaisvinkite pakabinimo rutulio fiksavimo varžtą.
MC2. Nuimkite kaištį ir tvirtinimo spaustuką.
MC3. Sumontuokite pakabinimo rutulį ant prailginto strypo.
MC4. Tvirtai priveržkite fiksavimo varžtą.
[MD] VENTILIATORIAUS PAKABINIMAS
MD1. Perverkite elektros laidus per fiksavimo strypą.
MD2. Užmaukite gaubtą, viršutinį ir apatinį dekoratyvinius dangtelius ant fiksavimo strypo.
MD3. Pritvirtinkite variklio korpuso spaustuką prie fiksavimo strypo.
MD4. Įstatykite kiaurymių kaištį atgal ir pritvirtinkite jį R formos spaustuku, tada tvirtai priveržkite visus varžtus.
MD5. Nustumkite apatinį dekoratyvinį dangtelį iki galo.
MD6. Įstatykite pakabinimo rutulį į pakabinimo laikiklį ir teisingai sulygiuokite angą.
[ME] LAIDAI
Prijunkite laidus pagal laidų schemą:
• Fazinis (L) Rudas
• Neutralus (N) Mėlynas
• Įžeminimo laidas Žalias/geltonas
Svarbu:
Gaminys turi įžeminimo laidą. Neprijungus įžeminimo laido, galite patirti elektros smūgį. Laidų galus reikia nulupti iki reikiamo ilgio. Jei laidų galai yra cinkuoti, nupjaukite cinkuotas dalis, nuimkite 8 mm izoliacijos ir pritvirtinkite laidą gnybtų bloke. Prieš pirmą kartą naudodami patikrinkite, ar tinkamai pritvirtinti mechaniniai ir elektros jungtys. Gaminį galima naudoti tik elektros tinkle, kuris atitinka įstatymų nustatytus energijos ir kokybės reikalavimus.
[MF] GAUBTO SURINKIMAS
MF1. Pakelkite gaubtą ant pakabos laikiklio.
MF2. Sulygiuokite išpjovas su varžtais.
MF3. Pasukite gaubtą, kad jis užsifiksuotų, ir tvirtai priveržkite visus varžtus.
MF4. Užstumkite viršutinį dekoratyvinį dangtelį iki galo.
[MG] ŠVIESTUVO GABALIUKO SURINKIMAS
MG1. Sumontuokite difuzorių arba stiklinį gaubtą ant LED skydelio.
MG2. Pasukite difuzorių, kad jis užsifiksuotų.

6. VALDIKLIAI [U]
Šviestuvas ir ventiliatorius valdomi pridedamu nuotolinio valdymo pultu.
U1. ĮJUNGTA/IŠJUNGTA: Įjungia arba išjungia šviesą.
U2. VISI IŠJUNGTI: Išjungia ir šviesą, ir ventiliatorių.
U3. K mygtukas: Perjungia iš anksto nustatytas spalvų temperatūras: 3000 K → 4200 K → 6000 K.
U4. Naktinio apšvietimo režimas: Įjungia naktinio apšvietimo režimą.
U5. K– / K+ mygtukai: Leidžia tolygiai reguliuoti spalvų temperatūrą.
U6. Ryškumas + / –: Leidžia tolygiai pritemdyti šviesos srautą.
U7. SETUP mygtukas: Naudojamas nuotolinio valdymo pultui susieti su imtuvu.
U8. F/R mygtukas: Keičia ventiliatoriaus sukimosi kryptį: pirmyn arba atgal.
U9. 2H / 4H mygtukas: Nustato automatinį laikmatį: 2 valandos arba 4 valandos.
U10. Ventiliatoriaus greičio mygtukai: Pasirenka ventiliatoriaus greičio lygį nuo 1 (mažiausias) iki 6 (didžiausias).
U11. Natūralaus vėjelio mygtukas: Įjungia natūralaus vėjelio režimą su kintamu ventiliatoriaus greičiu.
U12. FAN OFF: Išjungia ventiliatorių. SIENINIO JUNGIKLIO ŠVIESOS VALDIKLIS
Greitai išjunkite ir įjunkite, kad perjungtumėte spalvų temperatūrą ir naktinio apšvietimo režimą. Paskutinis režimas išsaugomas atmintyje.

7. PRIEŽIŪRA IR VALYMAS
Tinkama priežiūra užtikrina saugų veikimą ir pailgina gaminio tarnavimo laiką.
• ĮSPĖJIMAS: Prieš valydami, tikrindami ar atlikdami techninę priežiūrą, visada atjunkite maitinimo šaltinį nuo grandinės pertraukiklio. Elektros smūgio pavojus.
• Prieš valydami, leiskite šviestuvui ir ventiliatoriui visiškai sustoti ir atvėsti.
• Gaminį valykite tik minkštu, sausu skudurėliu.
• Nenaudokite vandens, cheminių valiklių, tirpiklių ar abrazyvinių medžiagų.
• Nepurkškite skysčių tiesiai ant šviestuvo, ventiliatoriaus korpuso ar nuotolinio valdymo pulto.
• Įsitikinkite, kad ventiliacijos angos nėra užblokuotos dulkėmis ar pašaliniais daiktais.
• Reguliariai tikrinkite, ar visi tvirtinimo varžtai ir tvirtinimo detalės yra tvirtai priveržti, ypač po pirmųjų darbo valandų.
• Jei difuzorius, apsauginis dangtelis, ventiliatoriaus mentės ar bet kuri kita dalis yra pažeista, nedelsdami nutraukite gaminio naudojimą ir pakeiskite pažeistą dalį.
• Nebandykite ardyti ar remontuoti variklio, LED modulio ar valdymo įtaiso. Neleistinas remontas ar išardymas gali panaikinti garantiją.
• Šviesos šaltinį ir valdymo įtaisą gali keisti tik gamintojas arba įgaliotasis techninės priežiūros atstovas.
• Jei atsiranda neįprastas triukšmas, vibracija, perkaitimas arba gedimas, atjunkite gaminį nuo maitinimo šaltinio ir kreipkitės į techninės priežiūros centrą.
• Naudokite gaminį tik neviršydami vardinės įtampos.
• Panaudotus arba pažeistus gaminius išmeskite pagal galiojančius reglamentus.
Nesilaikant šių nurodymų, gali kilti gaisras, nudegimai, elektros smūgis, sužalojimai arba materialinė žala. Gamintojas neatsako už žalą, atsiradusią dėl netinkamo naudojimo. Gamintojas pasilieka teisę be išankstinio įspėjimo atlikti techninius pakeitimus arba modifikuoti šį vadovą. Naujausią versiją galite rasti svetainėse www.videx.ua ir www.videx.com.pl.

8. LAIKYMAS IR GABENIMAS
Gaminį laikykite gamintojo pakuotėje, nuo –20 °C iki +40 °C temperatūroje. Laikykite sausoje vietoje, apsaugotoje nuo drėgmės ir tiesioginių saulės spindulių. Leidžiama gabenti sausuma, jūra arba oru originalioje transportavimo pakuotėje.

9. GARANTIJA
Garantijos laikotarpis nurodytas ant atskiros pakuotės ir prasideda nuo pardavimo datos.
Garantiniu laikotarpiu sugedusį gaminį galima pakeisti arba grąžinti pateikus pirkimo įrodymą, jei yra visi komponentai ir priedai.
Garantija netaikoma:
- Žalai, atsiradusiai dėl netinkamo naudojimo ar netinkamo naudojimo;
- Žalai, atsiradusiai dėl neteisėto išardymo ar remonto;
- Mechaninei žalai, atsiradusiai dėl išorinio smūgio;
- Žalai dėl nenugalimos jėgos aplinkybių;
- Žalai, atsiradusiai dėl naudojimo dulkėtoje ar užterštoje aplinkoje, dėl kurios variklis užstringa.

LV – LATVIEŠU
LED griestu lampa ar ventilatoru.

Paldies, ka izvēlējāties Videx produktu! Lūdzu, pirms lietošanas uzmanīgi izlasiet šo lietotāja rokasgrāmatu un saglabājiet to turpmākai uzziņai.

1. PRODUKTA MĒRĶIS UN PIELIETOJUMS
Produkts ir paredzēts lietošanai mājsaimniecībās iekštelpās. Tas apvieno LED apgaismojumu un integrētu griestu ventilatoru gaisa cirkulācijai un komfortam. Gaismeklis ir paredzēts montāžai pie griestiem tikai sausās iekštelpās.

2. TEHNISKIE DATI UN SIMBOLI [P]
P1. Nominālais spriegums un frekvence; P2. Nominālā jauda; P3. Korelētā krāsu temperatūra (CCT); P4. Nominālā gaismas plūsma; P5. Iebūvētā gaismas avota (LED moduļa) nominālā lietderīgā gaismas plūsma pie 4200K krāsu temperatūras; P6. Šis produkts ir aprīkots ar gaismas avotu ar energoefektivitātes klasi E; P7. Nominālā ieejas strāva; P8. Nominālais jaudas koeficients; P9. Krāsu atveidošanas indekss (CRI); P10. Stara leņķis; P11. Nominālais kalpošanas laiks (L70B50); P12. Ieslēgšanas ciklu skaits pirms kļūmes; P13. Gaisma darbojas bez manāmas mirgošanas; P14. Uzsildīšanas laiks līdz 100% no pilnas gaismas plūsmas; P15. Minimālais attālums no gaismekļa vai gaismas avota līdz apgaismotajiem objektiem; P16. Bojāts gaismas izkliedētājs, ekrāns vai aizsargvāks nekavējoties jānomaina; P17. Šajā gaismeklī esošo gaismas avotu drīkst nomainīt tikai ražotājs vai tā servisa pārstāvis, neradot gaismeklim neatgriezenisku bojājumu; P18. Vadības ierīci drīkst nomainīt tikai ražotājs vai tā servisa pārstāvis;
Ventilatora parametri:
P19. Ventilatora griešanās virziens: uz priekšu (uz leju) vai atpakaļ (uz augšu); P20. Ieteicamā telpas platība; P21. Ventilatora motora tips: DC (līdzstrāva); P22. Ventilatora ātruma līmeņi; P23. Ventilatora nominālā jauda; P24. Ventilatora ātrums (apgriezieni minūtē, RPM); P25. Gaisa plūsmas veiktspēja; P26. Ventilatora trokšņa līmenis;
Drošība un papildu informācija:
P27. Aizsardzība pret elektriskās strāvas triecienu I klase. Produkts, kurā aizsardzība pret elektriskās strāvas triecienu papildus galvenajai izolācijai ir papildu aizsargķēde, kas savienota ar barošanas tīkla zemējumu; P28. Putekļu un mitruma aizsardzības klase (IP klase): aizsardzība pret cietiem priekšmetiem, kas lielāki par 12 mm (IP2X). Aizsardzība pret mitrumu nav paredzēta. P29. Piemērots tikai lietošanai telpās; P30. Produkta svars; P31. Produkta izmēri; P32. Darba temperatūras diapazons;
Produkta materiāli: Dzelzs, polipropilēns, varš; Ražošanas datums un partijas numurs norādīts uz produkta un tā individuālā iepakojuma.

3. KASTE SATURS [B]
B1. Motora korpuss ar ventilatora lāpstiņām; B2. Gaismas izkliedētājs; B3. Pakaramā kronšteins; B4. 10 cm garš piekares stienis ar piekares lodi; B5. 15 cm garš piekares stienis; B6. Pārsegs; B7. Augšējais dekoratīvais pārsegs; B8. Apakšējais dekoratīvais pārsegs; B9. Tālvadības pults; B10. 2 gab. AAA baterijas; B11. Stiprinājumu komplekts; B12. Lietotāja rokasgrāmata.

4. DROŠĪBAS INFORMĀCIJA (izlasiet pirms uzstādīšanas un lietošanas)
• BRĪDINĀJUMS: Pirms uzstādīšanas, tīrīšanas vai apkopes atvienojiet strāvas padevi. Elektriskās strāvas trieciena risks.
• UZMANĪBU: Uzstādīšanu drīkst veikt tikai kvalificēts elektriķis saskaņā ar valsts un vietējiem elektrības noteikumiem.
• Nepārveidojiet, neizjauciet un neremontējiet produktu paši. Izmantojiet tikai oriģinālās detaļas.
• Neuzstādiet produktu uz nestabilām vai vājām griestu konstrukcijām.
• Pārliecinieties, vai griestu kontaktligzdas kārba ir droši nostiprināta un atbalsta ventilatora kopējo svaru.
• Nedarbiniet produktu, kamēr tas nav pilnībā samontēts un droši uzstādīts.
• Šis produkts ir paredzēts lietošanai tikai telpās. Nelietojiet ārā vai vietās ar augstu mitruma līmeni (vannas istabās, saunās, mitrās vietās).
• Darbības laikā neaizsedziet gaismekli. Nodrošiniet brīvu gaisa cirkulāciju.
• Ievērojiet drošu attālumu no rotējošām ventilatora lāpstiņām. Neievietojiet nekādus priekšmetus kustīgajās daļās.
• Nedarbiniet ventilatoru putekļainā vai netīrā vidē bez atbilstošas ventilācijas. Putekļu uzkrāšanās var bloķēt motoru un izraisīt priekšlaicīgu atteici. Šādi bojājumi netiek segti ar garantiju. • Šis produkts nav paredzēts lietošanai bērniem vai personām ar ierobežotām spējām bez uzraudzības. Neļaujiet bērniem spēlēties ar ventilatoru vai tālvadības pulti.

5. UZSTĀDĪŠANA / MONTĀŽA [M]
Pabeidziet uzstādīšanu saskaņā ar sniegto shēmu:
[MA] UZSTĀDĪŠANAS SAGATAVOŠANA
MA1. Nodrošiniet vismaz 2,3 m atstarpi starp ventilatora lāpstiņām un grīdu un 76 cm attālumu no jebkuras sienas vai šķēršļa.
MA2. Šo ventilatoru var uzstādīt ar stieni pie standarta vai velvētiem griestiem. Lai pagarinātu piekares garumu, var izmantot garāku stieni.
MA3. Uzstādīšanai nepieciešami šādi instrumenti, kas nav iekļauti produkta komplektācijā:
Phillips skrūvgriezis, plakangalvas skrūvgriezis, regulējamas knaibles vai uzgriežņu atslēga, stiepļu griezējs un izolācijas lente.
[MB] PIEKRIŠANAS STIEPA UZSTĀDĪŠANA
MB1. Koka griesti: Piestipriniet piekares kronšteinu tieši pie atbalsta konstrukcijas, izmantojot komplektā iekļautās skrūves.
MB2. Betona griesti: Izurbiet 8 mm caurumu, ievietojiet izplešanās skrūvi, novietojiet kronšteinu un stingri pievelciet uzgriezni.
[MC] PIEKRIŠANAS STIEPA MONTĀŽA (PAPILDUS)
MC1. Atskrūvējiet regulēšanas skrūvi uz piekares lodītes.
MC2. Noņemiet tapu un fiksējošo klipsi.
MC3. Uzstādiet piekares lodīti uz pagarinātā stieņa.
MC4. Cieši pievelciet regulēšanas skrūvi.
[MD] VENTILATORA PAKARŠANA
MD1. Izveriet elektrības vadus caur piekares stieni.
MD2. Uzbīdiet pārsegu, augšējo dekoratīvo vāku un apakšējo dekoratīvo vāku uz piekares stieņa.
MD3. Piestipriniet motora korpusa skavu pie piekares stieņa.
MD4. Ievietojiet caurejošo tapu atpakaļ un nostipriniet to ar R veida klipsi, pēc tam cieši pievelciet visas skrūves.
MD5. Pabīdiet apakšējo dekoratīvo vāku līdz galam uz leju.
MD6. Ievietojiet piekares lodīti piekares kronšteinā un pareizi izlīdziniet spraugu.
[ME] VADOJUMS
Pievienojiet vadus saskaņā ar elektroinstalācijas shēmu:
• Fāze (L) Brūns
• Neitrālais (N) Zils
• Zemējuma vads Zaļš/dzeltens
Svarīgi:
Produkts ir aprīkots ar zemējuma vadu. Zemējuma vada nepievienošana var izraisīt elektriskās strāvas triecienu. Vadu galiem jābūt notīrītiem no izolācijas atbilstošā garumā. Ja vadu gali ir cinkoti, nogrieziet cinkotās sekcijas, noņemiet 8 mm izolācijas un nostipriniet vadu spaiļu blokā. Pirms pirmās lietošanas reizes pārbaudiet mehāniskā stiprinājuma un elektrisko savienojumu pareizību. Produktu drīkst izmantot tikai elektrotīklā, kas atbilst likumā noteiktajām enerģijas un kvalitātes prasībām.
[MF] NOJUMES MONTĀŽA
MF1. Paceliet nojumi uz piekaramā kronšteina.
MF2. Izlīdziniet gareniskās atveres ar skrūvēm.
MF3. Pagrieziet nojumi, lai to nofiksētu vietā, un cieši pievelciet visas skrūves.
MF4. Pabīdiet augšējo dekoratīvo pārsegu līdz galam uz augšu.
[MG] LAMPAS ABAŽŪRAS MONTĀŽA
MG1. Uzstādiet difuzoru vai stikla abažūru uz LED paneļa.
MG2. Pagrieziet difuzoru, lai to nofiksētu vietā.

6. VADĪBAS ELEMENTI [U]
Gaismekļi un ventilatoru vada, izmantojot komplektā iekļauto tālvadības pulti.
U1. IESLĒGTS/IZSLĒGTS: Ieslēdz vai izslēdz gaismu.
U2. VISS IZSLĒGTS: Izslēdz gan gaismu, gan ventilatoru.
U3. K poga: Pārslēdz iepriekš iestatītās krāsu temperatūras: 3000 K → 4200 K → 6000 K.
U4. Naktsgaismas režīms: Aktivizē naktsgaismas režīmu.
U5. K– / K+ pogas: Nodrošina pakāpenisku krāsu temperatūras regulēšanu.
U6. Spilgtums + / –: Nodrošina pakāpenisku gaismas jaudas aptumšošanu.
U7. IESTATĪŠANAS poga: Izmanto tālvadības pults savienošanai pārī ar uztvērēju.
U8. F/R poga: Maina ventilatora griešanās virzienu: uz priekšu vai atpakaļ.
U9. 2H / 4H poga: Iestata automātisko taimeri: 2 stundas vai 4 stundas.
U10. Ventilatora ātruma pogas: Izvēlas ventilatora ātruma līmeni no 1 (zemākais) līdz 6 (augstākais).
U11. Dabiskās vēsmas poga: Aktivizē dabiskās vēsmas režīmu ar mainīgu ventilatora ātrumu.
U12. VENTILATORS IZSLĒGTS: Aptur ventilatora darbību. SIENAS SLĒDŽA APGAISMOJUMA VADĪBA
Ātri izslēdziet un ieslēdziet, lai pārslēgtu krāsu temperatūru un naktsgaismas režīmu. Pēdējais režīms tiek saglabāts atmiņā.

7. APKOPE UN TĪRĪŠANA
Pareiza apkope nodrošina drošu darbību un pagarina produkta kalpošanas laiku.
• BRĪDINĀJUMS: Pirms tīrīšanas, pārbaudes vai apkopes vienmēr atvienojiet strāvas padevi no drošinātāja. Elektriskās strāvas trieciena risks.
• Pirms tīrīšanas ļaujiet gaismeklim un ventilatoram pilnībā apstāties un atdzist.
• Tīriet produktu tikai ar mīkstu, sausu drānu.
• Nelietojiet ūdeni, ķīmiskos tīrīšanas līdzekļus, šķīdinātājus vai abrazīvus materiālus.
• Neizsmidziniet šķidrumus tieši uz gaismekļa, ventilatora korpusa vai tālvadības pults.
• Pārliecinieties, ka ventilācijas atveres nav aizsprostotas ar putekļiem vai svešķermeņiem.
• Regulāri pārbaudiet, vai visas stiprinājuma skrūves un stiprinājumi ir droši pievilkti, īpaši pēc pirmajām darbības stundām.
• Ja difuzors, aizsargapvalks, ventilatora lāpstiņas vai kāda cita detaļa ir bojāta, nekavējoties pārtrauciet produkta lietošanu un nomainiet bojāto daļu.
• Nemēģiniet izjaukt vai remontēt motoru, LED moduli vai vadības ierīci. Neatļauts remonts vai demontāža var anulēt garantiju.
• Gaismas avotu un vadības ierīci drīkst nomainīt tikai ražotājs vai pilnvarots servisa pārstāvis.
• Ja rodas neparasts troksnis, vibrācija, pārkaršana vai darbības traucējumi, atvienojiet produktu no barošanas avota un sazinieties ar servisa centru.
• Lietojiet produktu tikai nominālā sprieguma diapazonā.
• Izlietotos vai bojātos produktus utilizējiet saskaņā ar piemērojamajiem noteikumiem.
Šo norādījumu neievērošana var izraisīt ugunsgrēku, apdegumus, elektriskās strāvas triecienu, traumas vai materiālus bojājumus. Ražotājs neuzņemas atbildību par bojājumiem, kas radušies nepareizas lietošanas rezultātā. Ražotājs patur tiesības ieviest tehniskas izmaiņas vai modificēt šo rokasgrāmatu bez iepriekšēja brīdinājuma. Jaunākā versija ir pieejama vietnēs www.videx.ua un www.videx.com.pl.

8. UZGLABĀŠANA UN TRANSPORTĒŠANA
Uzglabājiet produktu ražotāja iepakojumā temperatūrā no –20°C līdz +40°C. Uzglabāt sausā vietā, sargājot no mitruma un tiešiem saules stariem. Transportēšana ir atļauta pa sauszemi, jūru vai gaisu oriģinālajā transportēšanas iepakojumā.

9. GARANTIJA
Garantijas periods ir norādīts uz individuālā iepakojuma un sākas no pārdošanas datuma. Garantijas laikā bojātu produktu var apmainīt vai atgriezt, uzrādot pirkuma apliecinājumu, ja komplektā ir visas sastāvdaļas un piederumi.
Garantija neattiecas uz:
- Bojājumiem, kas radušies nepareizas lietošanas vai nepareizas darbības rezultātā;
- Bojājumiem, kas radušies neatļautas demontāžas vai remonta rezultātā;
- Mehāniskiem bojājumiem, kas radušies ārējas ietekmes rezultātā;
- Bojājumiem, kas radušies nepārvaramas varas apstākļu dēļ;
- Bojājumiem, kas radušies darbības rezultātā putekļainā vai piesārņotā vidē, kā rezultātā motors ir bloķējies.

EE – EESTI
LED-laevalgusti ventilaatoriga.

Täname teid Videxi toote valimise eest! Palun lugege enne kasutamist hoolikalt läbi see kasutusjuhend ja hoidke see alles edaspidiseks kasutamiseks.

1. TOOTE OTSTARVE JA KASUTUSALAD
Toode on mõeldud kasutamiseks siseruumides. See ühendab LED-valgustuse ja integreeritud laeventilaatori õhuringluse ja mugavuse tagamiseks. Valgusti on mõeldud lakke paigaldamiseks ainult kuivades siseruumides.

2. TEHNILISED ANDMED JA SÜMBOLID [P]
P1. Nimipinge ja -sagedus; P2. Nimivõimsus; P3. Korreleeritud värvustemperatuur (CCT); P4. Nimivalgusvoog; P5. Sisalduva valgusallika (LED-mooduli) nimiväärtuslik kasulik valgusvoog värvustemperatuuril 4200K; P6. Toode on varustatud valgusallikaga, mille energiatõhususklass on E; P7. Nimivool; P8. Nimivõimsustegur; P9. Värviedastusindeks (CRI); P10. Valgusvihu nurk; P11. Nimieluiga (L70B50); P12. Sisselülitustsüklite arv enne riket; P13. Valgusti töötab ilma märgatava virvenduseta; P14. Soojenemisaeg 100% täisvalgusvoo saavutamiseks; P15. Minimaalne kaugus valgustist või valgusallikast valgustatud objektideni; P16. Kahjustatud valguse hajuti, ekraan või kaitsekate tuleb viivitamatult välja vahetada; P17. Selles valgustis olevat valgusallikat võib vahetada ainult tootja või tema hooldusesindaja ilma valgustit parandamatult kahjustamata; P18. Juhtseadist võib vahetada ainult tootja või tema hooldusesindaja;
Ventilaatori parameetrid:
P19. Ventilaatori pöörlemissuund: edasi (alla) või tagasi (üles); P20. Soovitatav ruumi pindala; P21. Ventilaatori mootori tüüp: DC (alalisvool); P22. Ventilaatori kiiruse tasemed; P23. Ventilaatori nimivõimsus; P24. Ventilaatori kiirus (pöördeid minutis, RPM); P25. Õhuvoolu jõudlus; P26. Ventilaatori müratase;
Ohutus ja lisateave:
P27. Elektrilöögikaitse klass I. Toode, mille elektrilöögikaitseks on lisaks peamisele isolatsioonile ka täiendav kaitselülitus, mis on ühendatud toitevõrgu maandusega; P28. Tolmu- ja niiskuskaitse klass (IP-klass): kaitse tahkete esemete eest, mis on suuremad kui 12 mm (IP2X). Niiskusekaitset ei pakuta. P29. Sobib ainult siseruumides kasutamiseks; P30. Toote kaal; P31. Toote mõõtmed; P32. Töötemperatuuri vahemik;
Toote materjalid: raud, polüpropüleen, vask; Tootmiskuupäev ja partii number on märgitud tootele ja selle üksikpakendile.

3. KARBISISALDUS [B]
B1. Mootori korpus ventilaatorilabadega; B2. Valgushajuti; B3. Riputusklamber; B4. 10 cm pikkune riputusvarras koos riputuskuuliga; B5. 15 cm pikkune riputusvarras; B6. Varikatus; B7. Ülemine dekoratiivkate; B8. Alumine dekoratiivkate; B9. Kaugjuhtimispult; B10. 2 tk AAA patareid; B11. Kinnitusdetailide komplekt; B12. Kasutusjuhend.

4. OHUTUSINFO (lugege enne paigaldamist ja kasutamist)
• HOIATUS: Enne paigaldamist, puhastamist või hooldust ühendage toiteallikas lahti. Elektrilöögi oht.
• ETTEVAATUST: Paigaldust tohib teha ainult kvalifitseeritud elektrik vastavalt riiklikele ja kohalikele elektriseadmete eeskirjadele.
• Ärge muutke, võtke lahti ega parandage toodet ise. Kasutage ainult originaalvaruosi.
• Ärge paigaldage toodet ebastabiilsele või nõrgale laekonstruktsioonile.
• Veenduge, et laepistikupesa on kindlalt kinnitatud ja toetab ventilaatori kogukaalu.
• Ärge kasutage toodet enne, kui see on täielikult kokku pandud ja kindlalt paigaldatud.
• See toode on ette nähtud kasutamiseks ainult siseruumides. Ärge kasutage õues ega kõrge õhuniiskusega kohtades (vannitoad, saunad, märjad kohad).
• Ärge katke valgustit töötamise ajal kinni. Tagage vaba õhuringlus.
• Hoidke pöörlevatest ventilaatorilabadest ohutus kauguses. Ärge sisestage liikuvatesse osadesse esemeid.
• Ärge kasutage ventilaatorit tolmuses või määrdunud keskkonnas ilma korraliku ventilatsioonita. Tolmu kogunemine võib mootori blokeerida ja põhjustada enneaegse rikke. Sellised kahjustused ei kuulu garantii alla.
• See toode ei ole mõeldud lastele ega puuetega inimestele ilma järelevalveta kasutamiseks. Ärge lubage lastel ventilaatori ega kaugjuhtimispuldiga mängida.

5. PAIGALDUS / MONTEERIMINE [M]
Lõpetage paigaldus vastavalt kaasasolevale skeemile:
[MA] PAIGALDUSE ETTEVALMISTUS
MA1. Veenduge, et ventilaatori labade ja põranda vahel oleks vähemalt 2,3 m ning seintest või takistustest 76 cm kaugus.
MA2. Seda ventilaatorit saab paigaldada kinnitusvardaga tavalisele või võlvlaele. Riputuspikkuse pikendamiseks võib kasutada pikemat kinnitusvarda.
MA3. Paigaldamiseks on vaja järgmisi tööriistu, mis ei kuulu toote komplekti:
Phillipsi kruvikeeraja, lameda otsaga kruvikeeraja, reguleeritavad tangid või mutrivõti, traadilõikur ja elektrilint.
[MB] RIPUTUSKRONSTEINI PAIGALDAMINE
MB1. Puitlagi: Kinnitage riputuskronstein kaasasolevate kruvide abil otse tugikonstruktsiooni külge.
MB2. Betoonlagi: Puurige 8 mm auk, sisestage paisumispolt, asetage kronstein ja pingutage mutter kindlalt.
[MC] RIPUTUSKRONSTEINI KOKKUPANEK (VALIKULINE)
MC1. Keerake riputuskuuli kinnituskruvi lahti.
MC2. Eemaldage tihvt ja kinnitusklamber.
MC3. Paigaldage riputuskuul pikendatud vardale.
MC4. Pingutage kinnituskruvi kindlalt kinni.
[MD] VENTILAATORI RIPUTAMINEN
MD1. Pange elektrijuhtmed läbi varda.
MD2. Lükake varikatus, ülemine dekoratiivkate ja alumine dekoratiivkate vardale.
MD3. Kinnitage mootori korpuse klamber vardale.
MD4. Sisestage läbiv tihvt uuesti ja kinnitage see R-klambriga, seejärel pingutage kõik kruvid kindlalt.
MD5. Lükake alumine dekoratiivkate täielikult alla.
MD6. Asetage riputuskuul riputusklambrisse ja joondage pesa õigesti.
[ME] JUHTMESÜSTEEM
Ühendage juhtmed vastavalt juhtmestiku skeemile:
• Faas (L) Pruun
• Neutraal (N) Sinine
• Maandusjuhe Roheline/kollane
Tähtis:
Toode on varustatud maandusjuhtmega. Maandusjuhtme ühendamata jätmine võib põhjustada elektrilöögi. Juhtmete otsad tuleks sobiva pikkusega koorida. Kui juhtmete otsad on tsingitud, lõigake tsingitud osad ära, eemaldage 8 mm isolatsiooni ja kinnitage juhe klemmliistule. Enne esmakordset kasutamist kontrollige mehaanilise kinnituse ja elektriühenduste õigsust. Toodet võib kasutada ainult elektrivõrgus, mis vastab seaduses sätestatud energia- ja kvaliteedinõuetele.
[MF] VARJUPANEKU KOMPONENT
MF1. Tõstke varikatus riputusklambrile.
MF2. Joondage piluaugud kruvidega.
MF3. Keerake varikatet, et see oma kohale lukustuks, ja pingutage kõik kruvid kindlalt.
MF4. Lükake ülemine dekoratiivkate täielikult üles.
[MG] LAMBIVARJU KOMPONENT
MG1. Paigaldage hajuti või klaasist vari LED-paneelile.
MG2. Keerake hajutit, et see oma kohale lukustuks.

6. JUHTSEADISED [U]
Valgustit ja ventilaatorit juhitakse kaasasoleva kaugjuhtimispuldi abil.
U1. SISSE/VÄLJA: Lülitab valguse sisse või välja.
U2. KÕIK VÄLJA: Lülitab nii valguse kui ka ventilaatori välja.
U3. K nupp: Vahetab eelseadistatud värvitemperatuure: 3000 K → 4200 K → 6000 K.
U4. Öövalguse režiim: Aktiveerib öövalguse režiimi.
U5. K– / K+ nupud: Võimaldab värvitemperatuuri astmevaba reguleerimist.
U6. Heledus + / –: Võimaldab valgusvoogu astmevabalt hämardada.
U7. SETUP nupp: Kasutatakse kaugjuhtimispuldi ühendamiseks vastuvõtjaga.
U8. F/R nupp: Muudab ventilaatori pöörlemissuunda: edasi või tagasi.
U9. 2H / 4H nupp: Määrab automaatse taimeri: 2 tundi või 4 tundi.
U10. Ventilaatori kiiruse nupud: Valib ventilaatori kiiruse taseme 1 (madalaim) kuni 6 (kõrgeim).
U11. Looduslikü tuuleiili nupp: Aktiveerib loomuliku tuuleiili režiimi muutuva ventilaatori kiirusega.
U12. FAN OFF: Peatab ventilaatori töö. SEINALÜLITI VALGUSTUSJUHTIMISE SEADISED
Värvitemperatuuri ja öövalgustuse režiimi vahetamiseks lülitage kiiresti sisse ja välja. Viimane režiim salvestatakse mällu.

7. HOOLDUS JA PUHASTAMINE
Nõutav hooldus tagab ohutu töö ja pikendab toote kasutusiga.
• HOIATUS: Enne puhastamist, kontrollimist või hooldust ühendage alati toiteallikas kaitselülitist lahti. Elektrilöögi oht.
• Enne puhastamist laske valgustil ja ventilaatoril täielikult seiskuda ja jahtuda.
• Puhastage toodet ainult pehme ja kuiva lapiga.
• Ärge kasutage vett, keemilisi puhastusvahendeid, lahusteid ega abrasiivseid materjale.
• Ärge pihustage vedelikke otse valgustile, ventilaatori korpusele ega kaugjuhtimispuldile.
• Veenduge, et ventilatsiooniavad poleks tolmu ega võõrkehadega blokeeritud.
• Kontrollige regulaarselt, et kõik kinnituskruvid ja kinnitusdetailid oleksid kindlalt kinni, eriti pärast esimesi töötunde.
• Kui hajuti, kaitsekate, ventilaatori labad või mõni muu osa on kahjustatud, lõpetage toote kasutamine kohe ja vahetage kahjustatud osa välja.
• Ärge proovige mootorit, LED-moodulit ega juhtseadist lahti võtta ega parandada. Volitamata remont või lahtivõtmine võib garantii tühistada.
• Valgusallikat ja juhtseadist võib vahetada ainult tootja või volitatud hooldusesindaja. • Ebanormaalse müra, vibratsiooni, ülekuumenemise või rikke korral ühendage toode vooluvõrgust lahti ja võtke ühendust teeninduskeskusega.
• Kasutage toodet ainult nimipinge vahemikus.
• Kasutatud või kahjustatud tooted utiliseerige vastavalt kehtivatele eeskirjadele.
Nende juhiste eiramine võib põhjustada tulekahju, põletusi, elektrilööki, vigastusi või materiaalset kahju. Tootja ei vastuta ebaõigest kasutamisest tingitud kahjude eest. Tootja jätab endale õiguse teha tehnilisi muudatusi või muuta seda kasutusjuhendit ilma ette teatamata. Uusim versioon on saadaval veebisaitidel www.videx.ua ja www.videx.com.pl.

8. LADUSTAMINE JA TRANSPORTIMINE
Hoidke toodet tootja pakendis temperatuuril –20 °C kuni +40 °C. Hoidke kuivas kohas, kaitstuna niiskuse ja otsese päikesevalguse eest. Transport on lubatud maa-, mere- või õhuteed pidi originaalpakendis.

9. GARANTII
Garantiiperiood on märgitud iga toote pakendile ja algab müügikuupäevast. Garantiiaja jooksul saab defektse toote ostutõendi esitamisel vahetada või tagastada, eeldusel, et kõik komponendid ja lisatarvikud on kaasas.
Garantii ei kata:
- väärkasutusest või ebaõigest kasutamisest tekkinud kahjustusi;
- volitamata lahtivõtmisest või parandamisest tekkinud kahjustusi;
- välise löögi tagajärjel tekkinud mehaanilisi kahjustusi;
- vääramatust jõust tingitud kahjustusi;
- tolmuses või saastunud keskkonnas töötamisest tekkinud kahjustusi, mis põhjustavad mootori blokeerumise.

(EN) The product complies with the technical regulations of Ukraine. **(UA)** Виріб відповідає технічним регламентам України. **(PL)** Produkt jest zgodny z przepisami technicznymi Ukrainy. **(CZ)** Výrobek odpovídá technickým předpisům Ukrajiny. **(SK)** Výrobok je v súlade s technickými predpismi Ukrajiny. **(HU)** A termék megfelel Ukrajna műszaki előírásainak. **(RO)** Produsul respectă reglementările tehnice ale Ucrainei. **(BG)** Продуктът отговаря на техническите разпоредби на Украйна. **(GR)** Το προϊόν συμμορφώνεται με τους τεχνικούς κανονισμούς της Ουκρανίας. **(LT)** Gaminys atitinka Ukrainos techninius reglamentus. **(LV)** Prece atbilst Ukrainas tehniskajiem noteikumiem. **(EE)** Toode vastab Ukraina tehnilistele eeskirjadele.

(EN) The product meets the requirements of EU directives. **(UA)** Виріб відповідає вимогам директив ЄС. **(PL)** Produkt spełnia wymagania dyrektyw UE. **(CZ)** Výrobek splňuje požadavky směrnic EU. **(SK)** Výrobok spĺňa požiadavky smerníc EÚ. **(HU)** A termék megfelel az EU direktívák követelményeinek. **(RO)** Produsul îndeplinește cerințele directivelor UE. **(BG)** Продуктът отговаря на изискванията на директивите на ЕС. **(GR)** Το προϊόν πληροί τις απαιτήσεις των οδηγιών της ΕΕ. **(LT)** Gaminys atitinka ES direktyvų reikalavimus. **(LV)** Produkts atbilst ES direktīvu prasībām. **(EE)** Toode vastab EL direktiivide nõuetele.

(EN) Environmental protection. It is forbidden to dispose of the product together with general waste. A used or damaged product should be disposed of in accordance with the Directive on Waste Electrical and Electronic Equipment (WEEE). Contact your local recycling organization for more details. **(UA)** Охорона навколишнього середовища. Забороняється утилізувати виріб разом із загальними відходами. Використаний або пошкоджений виріб слід утилізувати відповідно до норм Директиви щодо Відпрацьованого Електричного й Електронного обладнання (ВЕЕО). За більш детальною інформацією зверніться до вашої регіональної організації з переробки. **(PL)** Ochrona środowiska. Zabrania się wyrzucania produktu razem z odpadami komunalnymi. Zużyte lub uszkodzone baterie należy utylizować zgodnie z dyrektywą w sprawie zużytego sprzętu elektrycznego i elektronicznego (WEEE). Aby uzyskać więcej informacji, skontaktuj się z lokalną organizacją zajmującą się recyklingiem. **(CZ)** Ochrana životního prostředí. Je zakázáno likvidovat výrobek společně s běžným odpadem. Použité nebo poškozené baterie by měly být zlikvidovány v souladu se směrnicí o odpadu z elektrických a elektronických zařízení (WEEE). Další podrobnosti vám poskytne místní recyklační organizace. **(SK)** Ochrana životného prostredia. Je zakázané likvidovať výrobok spolu s bežným odpadom. Použité alebo poškodené batérie by sa mali likvidovať v súlade so smernicou o odpade z elektrických a elektronických zariadení (WEEE). Ďalšie podrobnosti vám poskytne miestna recyklačná organizácia. **(HU)** Környezetvédelem. Tilos a terméket az általános hulladékkal együtt ártalmatlanítani. A használt vagy sérült akkumulátorokat az elektromos és elektronikus berendezések hulladékairól szóló irányelv (WEEE) szerint kell ártalmatlanítani. További részletekért forduljon a helyi újrahasznosító szervezethez. **(RO)** Protecția mediului. Este interzisă aruncarea produsului împreună cu deșeurile generale. Bateriile uzate sau deteriorate trebuie eliminate în conformitate cu Directiva privind deșeurile de echipamente electrice și electronice (DEEE). Vă rugăm să contactați organizația locală de reciclare pentru mai multe informații. **(BG)** Опазване на околната среда. Забранено е изхвърлянето на продукта заедно с битовите отпадъци. Използваните или повредени батерии трябва да се изхвърлят в съответствие с Директивата за отпадъци от електрическо и електронно оборудване (WEEE). Свържете се с местната организация за рециклиране за повече подробности. **(GR)** Την προστασία του περιβάλλοντος. Απαγορεύεται η απόρριψη του προϊόντος μαζί με τα γενικά απόβλητα. Οι χρησιμοποιημένες ή κατεστραμμένες μπαταρίες θα πρέπει να απορρίπτονται σύμφωνα με την Οδηγία για τα Απόβλητα Ηλεκτρικού και Ηλεκτρονικού Εξοπλισμού (ΑΗΗΕ). Επικοινωνήστε με τον τοπικό οργανισμό ανακύκλωσης για περισσότερες λεπτομέρειες. **(LT)** Aplinkos apsauga. Produktą išmesti kartu su bendromis atliekomis draudžiama. Panaudotos arba sugadintos baterijos turi būti išmestos pagal Elektros ir elektroninės įrangos atliekų (EEĮA) direktyvą. Norėdami gauti daugiau informacijos, susisiekite su vietine perdirbimo organizacija. **(LV)** Vides aizsardzība. Produktu aizliegts izmest kopā ar vispārējiem atkritumiem. Izlietotās vai bojātās baterijas ir jāiznīcina saskaņā ar Direktīvu par elektrisko un elektronisko iekārtu atkritumiem (EEIA). Lai iegūtu sīkāku informāciju, sazinieties ar vietējo pārstrādes organizāciju. **(EE)** Keskkonnakaitse. Toodet on keelatud utiliseerida koos üldjäätmetega. Kasutatud või kahjustatud akud tuleb utiliseerida vastavalt elektri- ja elektroonikaseadmete jäätmete (WEEE) direktiivile. Lisateabe saamiseks võtke ühendust kohaliku taaskasutusorganisatsiooniga.

WARRANTY CARD ГАРАНТІЙНИЙ ТАЛОН	INDEX Артикул
Item Найменування	
Date and place of sale Дата та місце продажу	
Date of exchange / return Дата обміну/повернення	
Seller's stamp and signature Печатка та підпис продавця	

(UA) Виробник: ПП «Аллєгро-опт», вул. Героїв Маріуполя, 106-Ж, м. Кропивницький, Україна, 25004.
Тел. +38(050)5675757.
Вироблено на виробничих потужностях №16, Західна дорога Сін'є, містечко Шишань, район Наньхай, місто Фошань, провінція Гуандун, Китай.
(PL) Importer: Allegro Opt Sp. z o.o., ul. Mierzeja Wiślana 11, 30-732 Krakow, Polska. Made in China/Wyprodukowano w Chinach.

Producer/Producent: Allegro-opt PE, 106-ZH Heroiv Mariupolia, Kropyvnytskyi, 25004, Ukraine. Made in China